Blocchi di livello in ghisa grigia Forma H, modello corto

Descrizione articolo/immagini prodotto

Descrizione

Materiale:
GJL 300.

Versione:
Superfici di appoggio e serraggio rettificate.

Nota:
I blocchi di livello sono impiegati per il montaggio modulare di attrezzature. È possibile assemblare uno sull'altro più blocchi di livello. Sul blocco di livello più alto vengono montati elementi di supporto, mezzi di serraggio e battute. I blocchi di livello vengono fissati con viti a testa cilindrica DIN 912.

Nota disegno:
1) Foro filettato
2) Foro passante per vite a testa cilindrica DIN 912

© HEINRICH KIPP WERK GmbH & Co. KG

Blocchi di livello in ghisa grigia Forma H, modello corto

Disegni

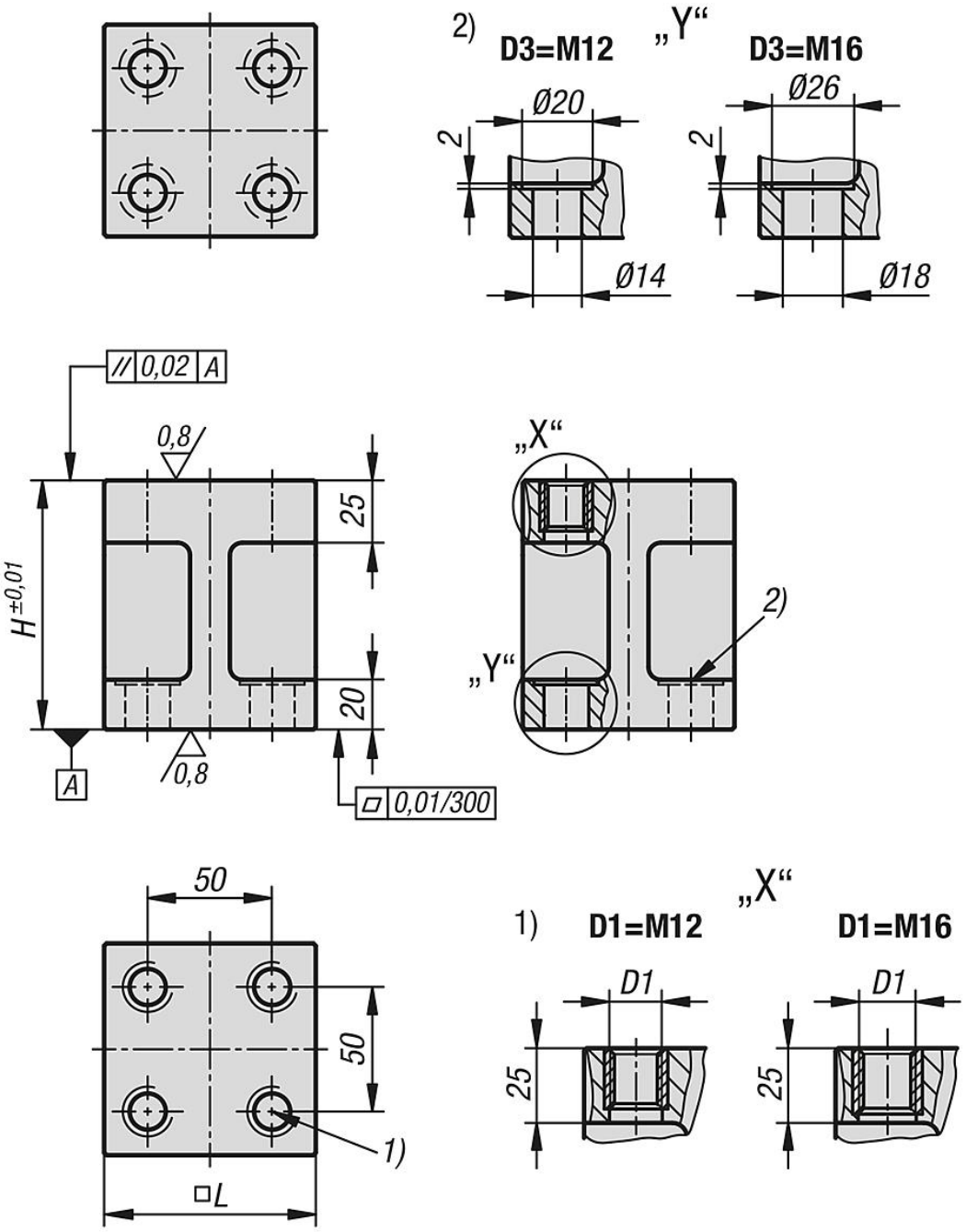

Sintesi articoli

Blocchi di livello in ghisa grigia Forma H, modello corto

N. ordine	D1	D3	H	L
K1536.21208585100	M12	M12	100	85
K1536.21208585125	M12	M12	125	85
K1536.21608585100	M16	M16	100	85
K1536.21608585125	M16	M16	125	85

© HEINRICH KIPP WERK GmbH & Co. KG

Blocchi di livello in ghisa grigia Forma H, modello corto

Sintesi articoli

© HEINRICH KIPP WERK GmbH & Co. KG