Pomelli a lobi simili a DIN 6336 ghisa, forma D, filettatura forata

Descrizione articolo/immagini prodotto

Descrizione

Materiale:
Ghisa GJL 200.

Versione:
burattato.
Non trattato.

Su richiesta:
Manopole a lobi in ghisa con rivestimento in plastica.

Disegni

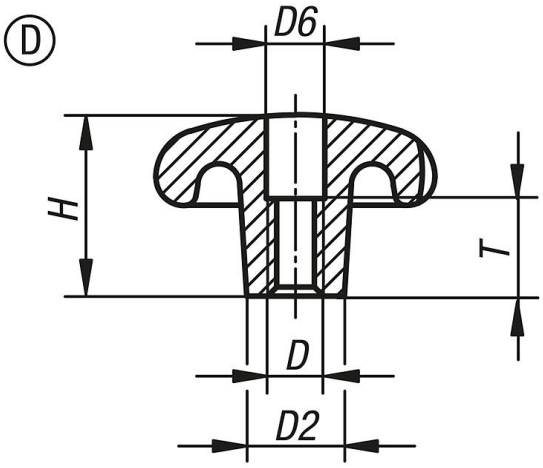

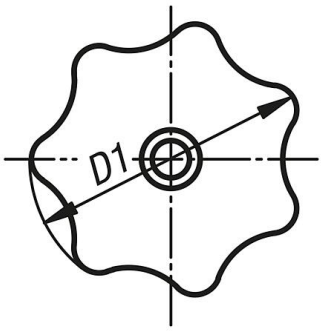

Sintesi articoli

N. ordine	Forma	Superficie corpo base	D	D1	D2	D6	H	T
K0151.406	D	burattato	M6	32	12	6,4	20	10
K0151.408	D	burattato	M8	40	14	8,4	25	13
K0151.410	D	burattato	M10	50	18	10,5	32	16
K0151.412	D	burattato	M12	63	20	13	40	20
K0151.416	D	burattato	M16	80	25	17	50	20

© HEINRICH KIPP WERK GmbH & Co. KG

Pomelli a lobi simili a DIN 6336 ghisa, forma D, filettatura forata

Sintesi articoli

© HEINRICH KIPP WERK GmbH & Co. KG