Manovelle in acciaio inox con impugnatura cilindrica girevole

Descrizione articolo/immagini prodotto

Descrizione

Versione:
Superficie non trattata.

Nota:
Simile a DIN 469.

Disegni

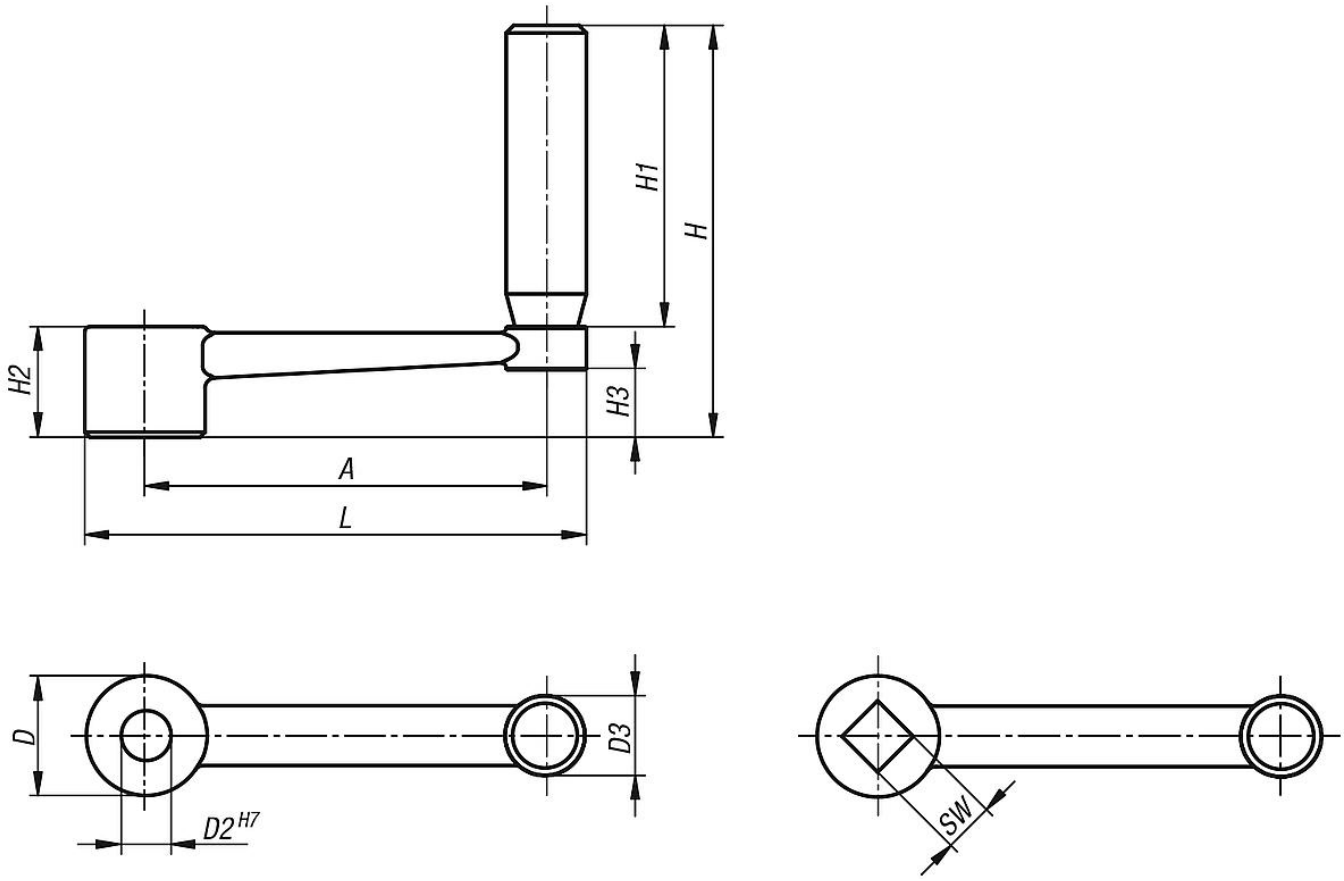

Sintesi articoli

Manovelle in acciaio inox con impugnatura cilindrica girevole

N. ordine	Versione 1	Versione 2	A	D	D2	D3	H	H1	H2	H3	L	SW
K0999.3110	foro calibrato	senza foro trasversale	80	24	10	16	82	60	22	13,4	100	-
K0999.3212	foro calibrato	senza foro trasversale	100	28	12	20	98	72	26	16	124	-
K0999.3314	foro calibrato	senza foro trasversale	125	30	14	26	118	90	28	15,8	153	-
K0999.3417	foro calibrato	senza foro trasversale	160	34	17	26	122	90	32	19,6	190	-

© HEINRICH KIPP WERK GmbH & Co. KG

Manovelle in acciaio inox con impugnatura cilindrica girevole

Sintesi articoli

N. ordine	Versione 1	Versione 2	A	D	D2	D3	H	H1	H2	H3	L	SW
K0999.4110	quadro incassato	senza foro trasversale	80	24	-	16	82	60	22	13,4	100	10
K0999.4212	quadro incassato	senza foro trasversale	100	28	-	20	98	72	26	16	124	12
K0999.4314	quadro incassato	senza foro trasversale	125	30	-	26	118	90	28	15,8	153	14
K0999.4417	quadro incassato	senza foro trasversale	160	34	-	26	122	90	32	19,6	190	17

© HEINRICH KIPP WERK GmbH & Co. KG