Piedini ad altezza regolabile per profili in alluminio

Descrizione articolo/immagini prodotto

Montaggio frontale

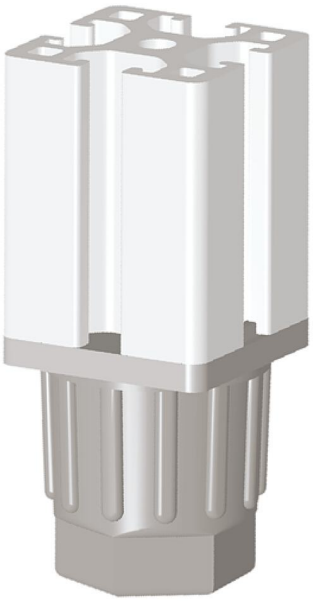

Montaggio laterale nella cava del profilo

Grazie all'uso di una madrevite,
non occorre forare

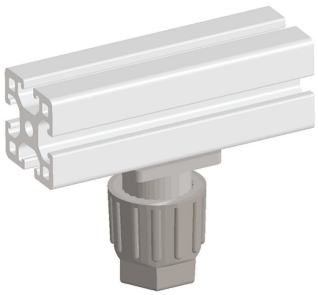

Descrizione

Materiale:
Alloggiamento in resina termoplastica rinforzata con fibra di vetro.
Gambo e rondella in acciaio.

Versione:
Alloggiamento colore nero.
Stelo e rondella, zincati.

Nota:
I piedini sono particolarmente adatti per tavoli e allestimenti leggeri. L'altezza dei piedini può essere regolata girando in continuo le viti, a mano o con un utensile. I puntali del pezzo terminale consentono il centraggio e/o il posizionamento antitorsione del piedino. I piedini possono essere fissati con l'ausilio di un tassello, senza bisogno di forare i profili di alluminio.

Nota disegno:
1) Pezzo terminale
2) Dado

© HEINRICH KIPP WERK GmbH & Co. KG

Piedini ad altezza regolabile per profili in alluminio

Disegni

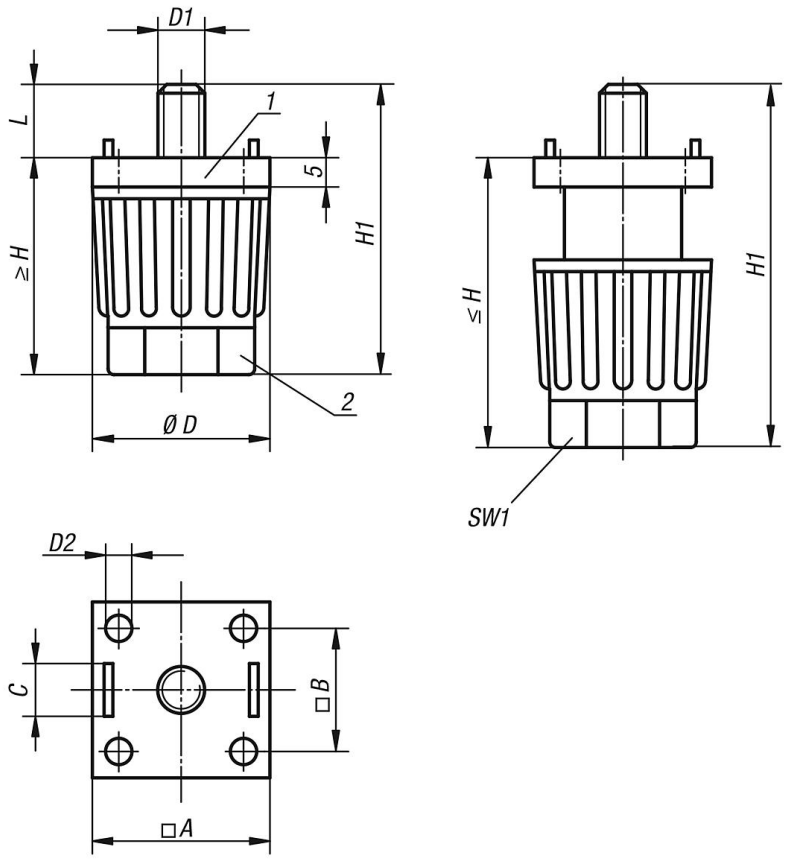

Sintesi articoli

Piedini ad altezza regolabile per profili in alluminio

N. ordine	A per profilo di alluminio	B	C per cava	D	D1	D2 per vite a testa svasata	H	H1	L	SW1	Carico ammissibile max. kN (solo con carico statico)
K0432.300806	30	20,5	8	30	M6	M4	35-50	44-59	9	22	1,5
K0432.300808	30	20,5	8	30	M8	M4	35-50	44-59	9	22	1,5
K0432.400808	40	28	8	40	M8	M6	45-65	54-74	9	30	1,5
K0432.401006	40	28	10	40	M6	M6	45-65	54-74	9	30	1,5
K0432.401008	40	28	10	40	M8	M6	45-65	54-74	9	30	1,5

© HEINRICH KIPP WERK GmbH & Co. KG