Supporti piani per piedini articolati in zinco pressofuso o acciaio inox, forma B

Descrizione articolo/immagini prodotto

Descrizione

Materiale:
Supporto piano in zinco pressofuso o acciaio inox 1.4305.
Piastra antiscivolo elastomero termoplastico.

Versione:
Supporto piano in zinco pressofuso verniciato a polvere colore nero.
Supporto piano in acciaio inox non trattato.

Nota:
I piedini articolati sono costituiti da una base con stelo filettato oppure con testa a sfera. Ogni supporto piano può essere combinato con ogni stelo filettato e/o testa a sfera.
La piastra antiscivolo assorbe le vibrazioni e impedisce lo scivolamento del piedino articolato.
Per gli steli filettati compatibili vedere K0421.
Per le teste a sfera compatibili vedere K0422.

Nota disegno:
1) dal supporto piano Ø 80
Forma B senza foro di avvitamento con piastra antiscivolo

Disegni

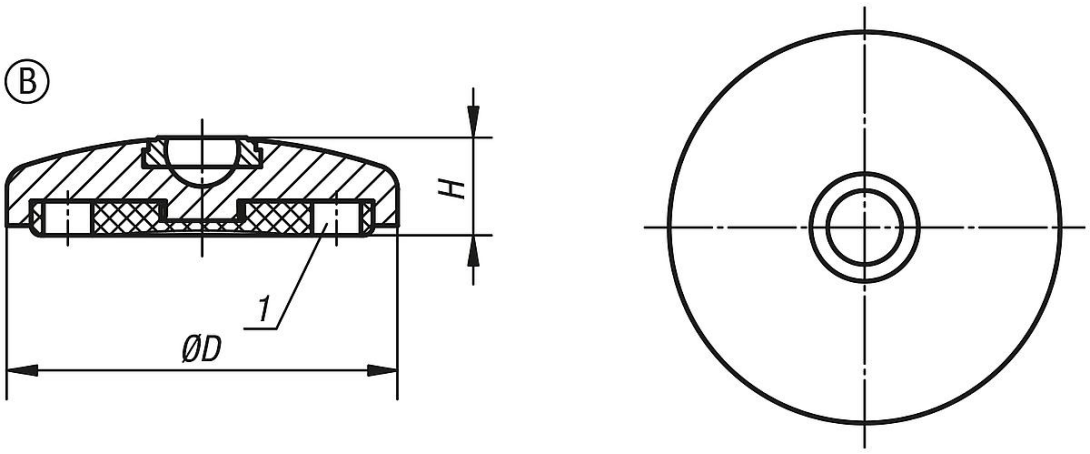

Sintesi articoli

N. ordine	Forma	Materiale corpo base	D	A	H	Carico ammissibile max. kN
K0416.20401	B	zinco	40	-	20	30
K0416.20601	B	zinco	60	-	20	30
K0416.20802	B	acciaio inox	80	-	20	35
K0416.20302	B	acciaio inox	30	-	20	20
K0416.20451	B	zinco	45	-	20	30
K0416.20502	B	acciaio inox	50	-	20	35
K0416.21202	B	acciaio inox	120	-	20	40
K0416.21201	B	zinco	120	-	20	35
K0416.20301	B	zinco	30	-	20	20
K0416.20801	B	zinco	80	-	20	30
K0416.20452	B	acciaio inox	45	-	20	30
K0416.21002	B	acciaio inox	100	-	20	40

© HEINRICH KIPP WERK GmbH & Co. KG

Supporti piani per piedini articolati in zinco pressofuso o acciaio inox, forma B

Sintesi articoli

N. ordine	Forma	Materiale corpo base	D	A	H	Carico ammissibile max. kN
K0416.20501	B	zinco	50	-	20	30
K0416.20602	B	acciaio inox	60	-	20	35
K0416.21001	B	zinco	100	-	20	35
K0416.20402	B	acciaio inox	40	-	20	30

© HEINRICH KIPP WERK GmbH & Co. KG