Maniglie a staffa in plastica, inclinate su entrambi i lati e con superficie interna soft

Descrizione articolo/immagini prodotto

Descrizione

Materiale:
Componenti duri in resina termoplastica, rinforzati con microsfere di vetro.
Componente morbido in SEBS.

Versione:
Componenti duri colore nero satinato, componenti morbidi grigio basalto.

Nota:
Maniglia in poliammide molto resistente ai carichi. Ottimo comfort di trasporto e presa grazie alla morbida superficie interna della maniglia
Le viti a testa cilindrica nere galvanizzate, i dadi e le rondelle sono inclusi nella fornitura. Per gli ambienti umidi, il materiale di fissaggio fornito in dotazione è in acciaio inox (1.4301).

Montaggio:
Dal lato anteriore.

Su richiesta:
Con scritta individuale su componente morbido, stampata o in rilievo. I componenti duri e morbidi sono disponibili in tutti i colori RAL.

Disegni

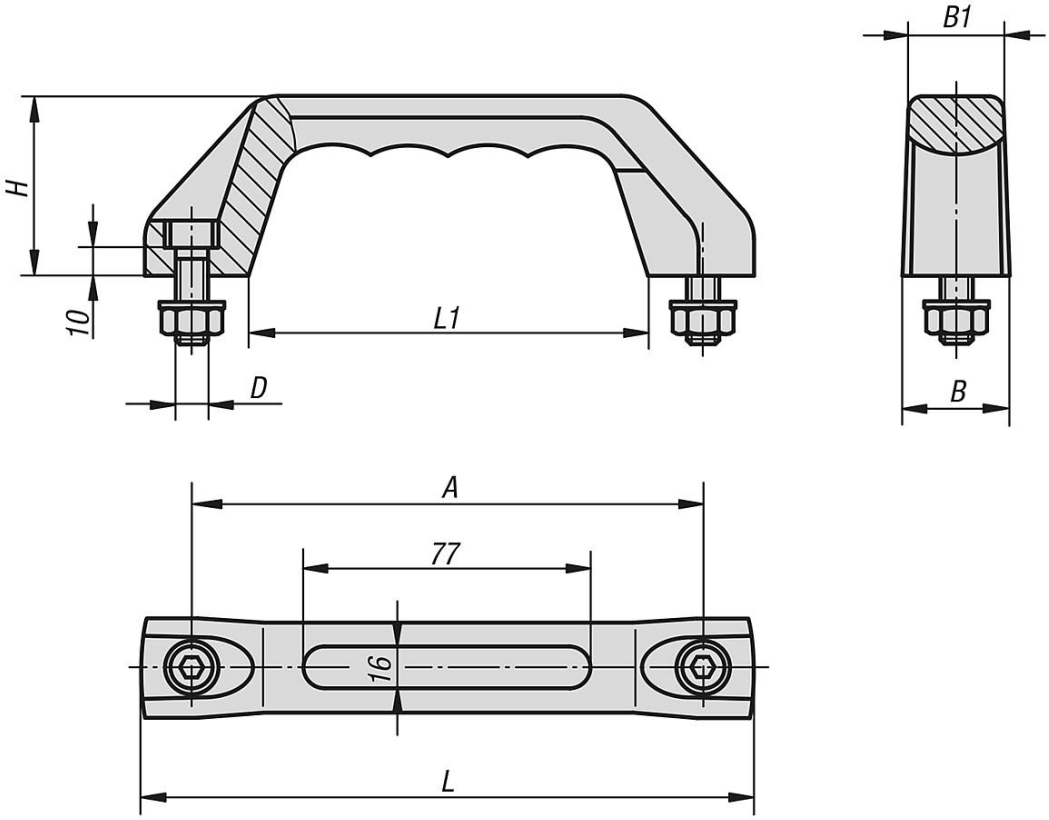

Sintesi articoli

© HEINRICH KIPP WERK GmbH & Co. KG

Maniglie a staffa in plastica, inclinate su entrambi i lati e con superficie interna soft

Sintesi articoli

Maniglie a staffa con superficie interna soft

N. ordine	Versione 2	A	B	B1	D	L	L1	H	Capacità di carico N
K0171.515008	standard	150	29	25,5	M8x25	178	118	53	500
K0171.615008	area umida	150	29	25,5	M8x25	178	118	53	500

© HEINRICH KIPP WERK GmbH & Co. KG