Ginocchiera pneumatica orizzontale modello pesante

Descrizione articolo/immagini prodotto

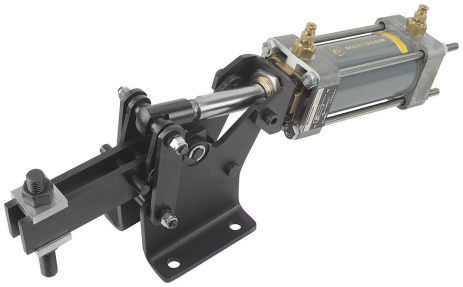

Descrizione

Materiale:
Acciaio.

Versione:
brunito. Cilindro verniciato.

Su richiesta:
Interruttore di prossimità reed.

Cilindro pneumatico:
A doppio effetto con ammortizzatori di fine corsa regolabili su due lati.

Disegni

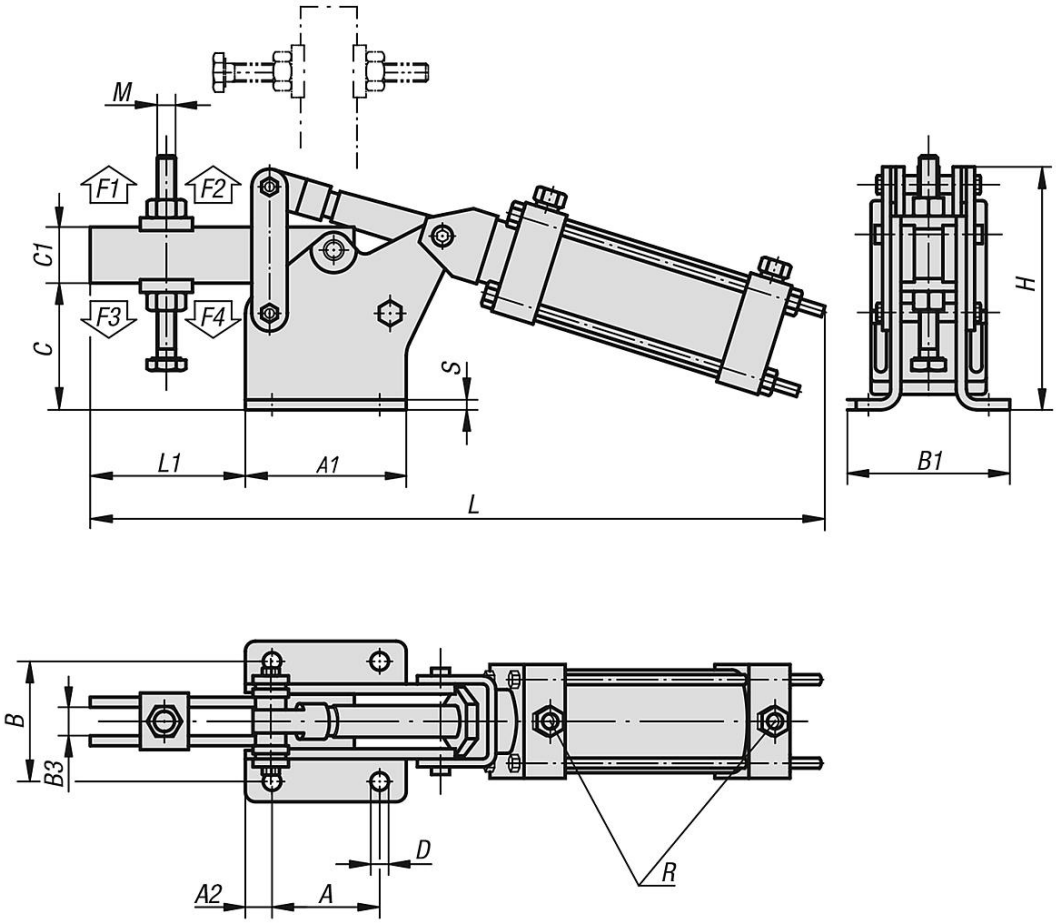

Sintesi articoli

Ginocchiera pneumatica orizzontale modello pesante

N. ordine	Consumo d'aria per ciclo	Angolo di apertura braccio di sostegno	Forza di tenuta con 6 bar F1 N	Forza di tenuta con 6 bar F2 N	Forza di bloccaggio con 6 bar F3 N	Forza di bloccaggio con 6 bar F4 N
K0092.2000	0,76 dm^3	85°	9000	20000	6500	8000

© HEINRICH KIPP WERK GmbH & Co. KG

Ginocchiera pneumatica orizzontale modello pesante

Sintesi articoli

N. ordine	A	A1	A2	B	B1	B3	C	C1	D	H	L	L1	M	S	R	Pressione d'esercizio bar	N. corse al min. con 6 bar
K0092.2000	85	128	21	95	126	19	102	45	14,2	195	592	127	M18x150	8	G 3/8	2 - 6	10

© HEINRICH KIPP WERK GmbH & Co. KG