Ginocchiera a uncino orizzontale con riscontro

Descrizione articolo/immagini prodotto

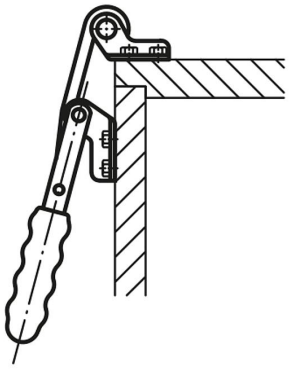

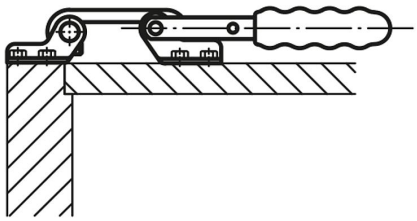

Descrizione

Materiale:
Acciaio o acciaio inox.

Versione:
zincato e passivato.
Acciaio inox non trattato.
Impugnatura in plastica resistente all'olio.

Nota:
Le ginocchiere a uncino sono particolarmente indicate per la chiusura rapida e il fissaggio di coperchi e sportelli.
La corsa può essere regolata a piacere per ogni modello, in corrispondenza del gancio di chiusura.

Corsa: 0 - 5 mm.

© HEINRICH KIPP WERK GmbH & Co. KG

Ginocchiera a uncino orizzontale con riscontro

Disegni

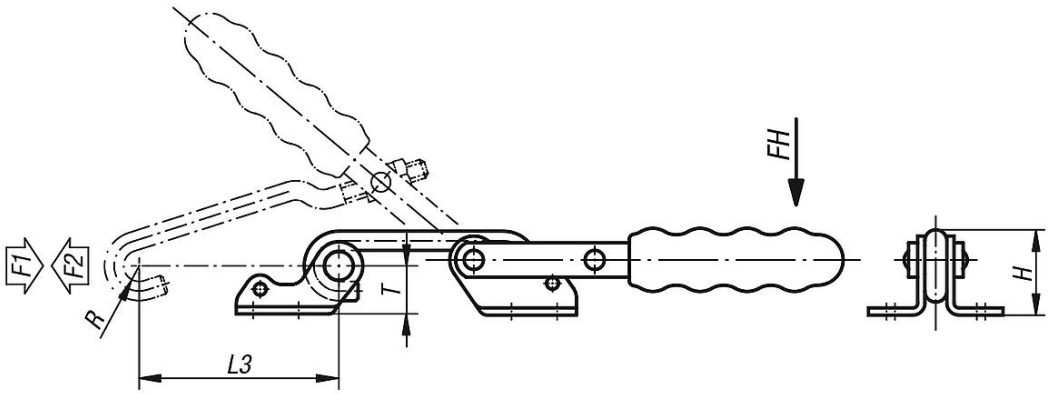

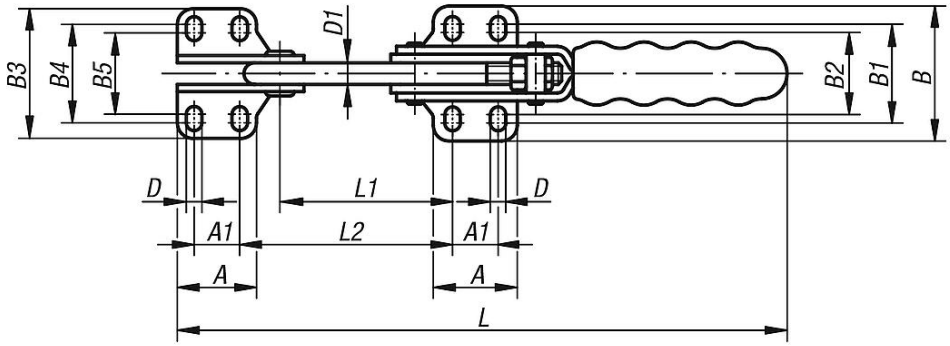

Sintesi articoli

Ginocchiera a uncino orizzontale con riscontro

N. ordine	Materiale corpo base	Angolo di apertura maniglia	Forza manuale FH N	Forza di trazione F1 N	Forza di tenuta F2 N	Impugnatura in plastica idonea
K0079.0130	acciaio	155°	100	1500	2000	K0100.19
K0079.0270	acciaio	155°	160	3000	4000	K0100.28
K0079.0430	acciaio	155°	200	4000	7000	K0100.34
K0079.0130N	acciaio inox	155°	100	1500	2000	K0100.19
K0079.0270N	acciaio inox	155°	160	3000	4000	K0100.28
K0079.0430N	acciaio inox	155°	200	4000	7000	K0100.34

N. ordine	Materiale corpo base	A	A1	B	B1	B2	B3	B4	B5	D	D1	H	L	L1	L2	Corsa di serraggio L3	R	T
K0079.0130	acciaio	26	13	39	27	22,2	43	31	26	5,2	6	26	171	45	58	70	6	13,5
K0079.0270	acciaio	35	19	52	36	29	57	41	34	6,5	8	35	248	68	84	90	7	20
K0079.0430	acciaio	51	32	72	52,5	43,5	78	59	50	8,5	12	49	310	84	104	115	10	27
K0079.0130N	acciaio inox	26	13	39	27	22,2	43	31	26	5,2	6	26	171	45	58	70	6	13,5
K0079.0270N	acciaio inox	35	19	52	36	29	57	41	34	6,5	8	35	248	68	84	90	7	20
K0079.0430N	acciaio inox	51	32	72	52,5	43,5	78	59	50	8,5	12	49	310	84	104	115	10	27

© HEINRICH KIPP WERK GmbH & Co. KG