Viti eccentriche di serraggio con pezzo per bloccaggio e appoggio

Descrizione articolo/immagini prodotto

Descrizione

Materiale:
Acciaio.

Versione:
Corpo trattato termicamente e brunito.
Dischi di fissaggio cementati e ottonati.

Nota:
Le viti eccentriche di serraggio possono essere utilizzate direttamente sulle tavole macchina. Insieme alla forza di serraggio, agisce anche l'effetto discendente.

Su richiesta:
Viti eccentriche di ricambio.

Disegni

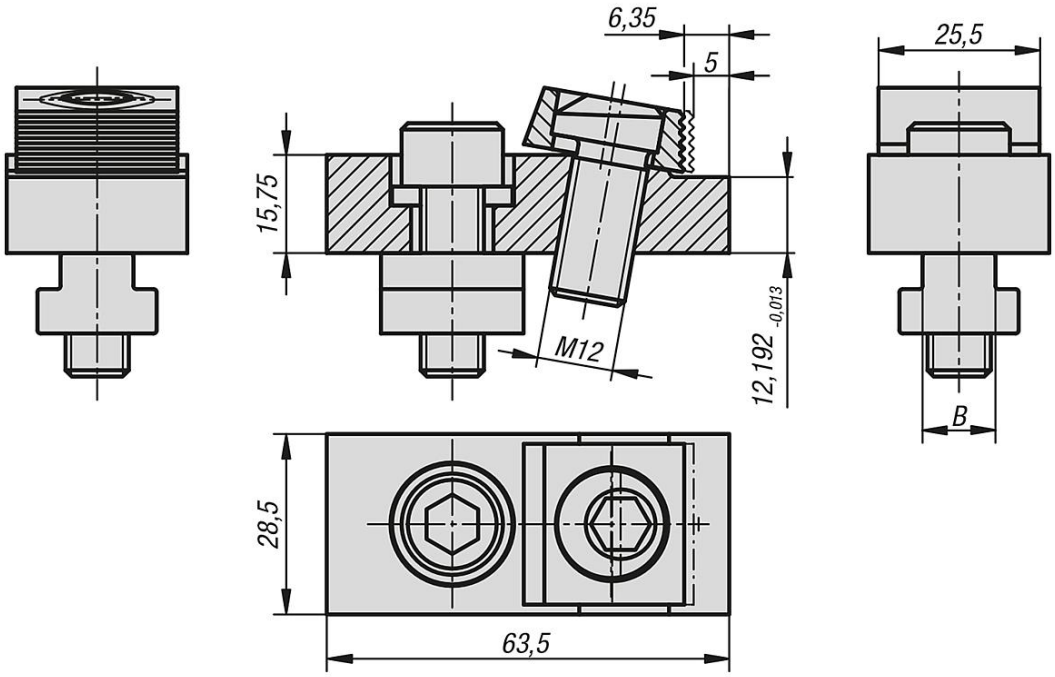

Sintesi articoli

Viti eccentriche di serraggio con pezzo per bloccaggio e appoggio

N. ordine	B Larghezza cave a T	Forza di bloccaggio kN
K0028.12	12	12
K0028.14	14	12
K0028.16	16	12
K0028.18	18	12

© HEINRICH KIPP WERK GmbH & Co. KG

Viti eccentriche di serraggio con pezzo per bloccaggio e appoggio

Sintesi articoli

© HEINRICH KIPP WERK GmbH & Co. KG