Manette indexable en plastique avec filetage, insert fileté en inox

Description de l'article/illustrations du produit

Débrayage de la poignée par traction

Description

Description du produit :
La manette indexable en plastique, avec sa poignée au design ergonomique, présente un aspect moderne qualitatif, associé à une préhension des plus agréables. Sa poignée est composée d'un plastique spécial haute performance et est disponible dans de nombreux coloris standard.
Cette poignée a pour atouts une rigidité et une résistance élevées. Son faible poids la rend idéale pour les applications impliquant des déplacements.
La manette indexable offre une bonne résistance aux produits chimiques et à la corrosion.

Matière :
Thermoplastique haute performance, renforcé de fibre de verre.
Pièces en acier inoxydable 1.4305.

Finition :
Acier inox naturel.

Nota :
Pour L ≥ 60 mm, la longueur du filetage est de 60 mm.

Mode d'emploi :
La poignée est engagée à l'état non actionné dans l'insert denté au moyen d'une couronne dentée, ce qui permet de fixer ou de libérer le filetage. En soulevant la poignée, celle-ci peut être repositionnée et réengagée dans la couronne dentée grâce à la force du ressort.

Utilisation :
Construction de machines, d'appareils et d'installations, rééducation, technique médicale, industrie agro-alimentaire.

Plage de température :
Température en fonctionnement continu max. 100 °C.
Température d'utilisation à court terme max. 130 °C.

Avantages :
Bonne résistance aux produits chimiques et à la corrosion.
Sept coloris disponibles.

Sur demande :
Autres filetages, longueurs de vis et versions spéciales.
La cote « H1 » est disponible dans d'autres longueurs sur demande (avec supplément).

Plastique haute température gris foncé.
Température en fonctionnement continu selon CEI 216 max. 150 °C - 160 °C.
Température d'utilisation à court terme max. 250 °C.

Indication de dessin :
1) Bout plat chanfreiné DIN EN ISO 4753

© HEINRICH KIPP WERK GmbH & Co. KG

Manette indexable en plastique avec filetage, insert fileté en inox

Dessins

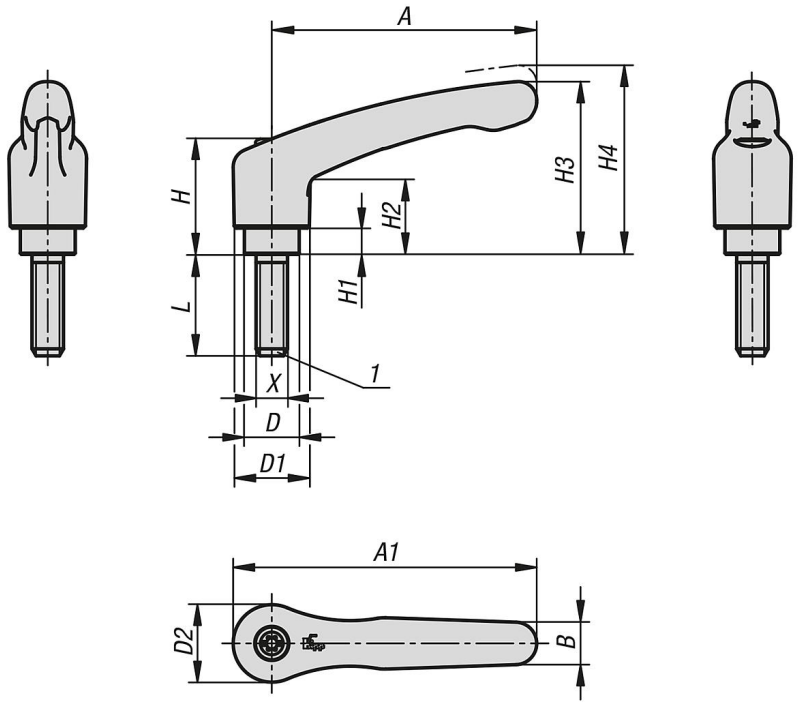

Aperçu des articles

Manette d'indexage en plastique filetée, pièces en inox

Référence	Couleur du corps de base	Matière du corps de base	Taille	X	D	D1	D2	H	H1	H2	H3	H4	A	A1	B	Nombre de dents	L
K1701.0031X6	gris foncé RAL 7021	thermoplastique haute performance	0	M3	10	13,2	13,8	24,5	4	15,5	30	33,5	30	36,9	7,6	16	6
K1701.0032X6	orangé pur RAL 2004	thermoplastique haute performance	0	M3	10	13,2	13,8	24,5	4	15,5	30	33,5	30	36,9	7,6	16	6
K1701.00316X6	jaune colza RAL 1021	thermoplastique haute performance	0	M3	10	13,2	13,8	24,5	4	15,5	30	33,5	30	36,9	7,6	16	6
K1701.00384X6	rouge traffic RAL 3020	thermoplastique haute performance	0	M3	10	13,2	13,8	24,5	4	15,5	30	33,5	30	36,9	7,6	16	6
K1701.00386X6	vert sécurité RAL 6032	thermoplastique haute performance	0	M3	10	13,2	13,8	24,5	4	15,5	30	33,5	30	36,9	7,6	16	6
K1701.00387X6	bleu traffic RAL 5017	thermoplastique haute performance	0	M3	10	13,2	13,8	24,5	4	15,5	30	33,5	30	36,9	7,6	16	6
K1701.00388X6	gris clair RAL 7035	thermoplastique haute performance	0	M3	10	13,2	13,8	24,5	4	15,5	30	33,5	30	36,9	7,6	16	6
K1701.0031X10	gris foncé RAL 7021	thermoplastique haute performance	0	M3	10	13,2	13,8	24,5	4	15,5	30	33,5	30	36,9	7,6	16	10
K1701.0032X10	orangé pur RAL 2004	thermoplastique haute performance	0	M3	10	13,2	13,8	24,5	4	15,5	30	33,5	30	36,9	7,6	16	10
K1701.00316X10	jaune colza RAL 1021	thermoplastique haute performance	0	M3	10	13,2	13,8	24,5	4	15,5	30	33,5	30	36,9	7,6	16	10
K1701.00384X10	rouge traffic RAL 3020	thermoplastique haute performance	0	M3	10	13,2	13,8	24,5	4	15,5	30	33,5	30	36,9	7,6	16	10
K1701.00386X10	vert sécurité RAL 6032	thermoplastique haute performance	0	M3	10	13,2	13,8	24,5	4	15,5	30	33,5	30	36,9	7,6	16	10
K1701.00387X10	bleu traffic RAL 5017	thermoplastique haute performance	0	M3	10	13,2	13,8	24,5	4	15,5	30	33,5	30	36,9	7,6	16	10
K1701.00388X10	gris clair RAL 7035	thermoplastique haute performance	0	M3	10	13,2	13,8	24,5	4	15,5	30	33,5	30	36,9	7,6	16	10
K1701.0031X15	gris foncé RAL 7021	thermoplastique haute performance	0	M3	10	13,2	13,8	24,5	4	15,5	30	33,5	30	36,9	7,6	16	15
K1701.0032X15	orangé pur RAL 2004	thermoplastique haute performance	0	M3	10	13,2	13,8	24,5	4	15,5	30	33,5	30	36,9	7,6	16	15
K1701.00316X15	jaune colza RAL 1021	thermoplastique haute performance	0	M3	10	13,2	13,8	24,5	4	15,5	30	33,5	30	36,9	7,6	16	15
K1701.00384X15	rouge traffic RAL 3020	thermoplastique haute performance	0	M3	10	13,2	13,8	24,5	4	15,5	30	33,5	30	36,9	7,6	16	15
K1701.00386X15	vert sécurité RAL 6032	thermoplastique haute performance	0	M3	10	13,2	13,8	24,5	4	15,5	30	33,5	30	36,9	7,6	16	15
K1701.00387X15	bleu traffic RAL 5017	thermoplastique haute performance	0	M3	10	13,2	13,8	24,5	4	15,5	30	33,5	30	36,9	7,6	16	15
K1701.00388X15	gris clair RAL 7035	thermoplastique haute performance	0	M3	10	13,2	13,8	24,5	4	15,5	30	33,5	30	36,9	7,6	16	15
K1701.0031X20	gris foncé RAL 7021	thermoplastique haute performance	0	M3	10	13,2	13,8	24,5	4	15,5	30	33,5	30	36,9	7,6	16	20
K1701.0032X20	orangé pur RAL 2004	thermoplastique haute performance	0	M3	10	13,2	13,8	24,5	4	15,5	30	33,5	30	36,9	7,6	16	20
K1701.00316X20	jaune colza RAL 1021	thermoplastique haute performance	0	M3	10	13,2	13,8	24,5	4	15,5	30	33,5	30	36,9	7,6	16	20
K1701.00384X20	rouge traffic RAL 3020	thermoplastique haute performance	0	M3	10	13,2	13,8	24,5	4	15,5	30	33,5	30	36,9	7,6	16	20
K1701.00386X20	vert sécurité RAL 6032	thermoplastique haute performance	0	M3	10	13,2	13,8	24,5	4	15,5	30	33,5	30	36,9	7,6	16	20
K1701.00387X20	bleu traffic RAL 5017	thermoplastique haute performance	0	M3	10	13,2	13,8	24,5	4	15,5	30	33,5	30	36,9	7,6	16	20
K1701.00388X20	gris clair RAL 7035	thermoplastique haute performance	0	M3	10	13,2	13,8	24,5	4	15,5	30	33,5	30	36,9	7,6	16	20

© HEINRICH KIPP WERK GmbH & Co. KG

Manette indexable en plastique avec filetage, insert fileté en inox

Aperçu des articles

Référence	Couleur du corps de base	Matière du corps de base	Taille	X	D	D1	D2	H	H1	H2	H3	H4	A	A1	B	Nombre de dents	L
K1701.0041X10	gris foncé RAL 7021	thermoplastique haute performance	0	M4	10	13,2	13,8	24,5	4	15,5	30	33,5	30	36,9	7,6	16	10
K1701.0042X10	orangé pur RAL 2004	thermoplastique haute performance	0	M4	10	13,2	13,8	24,5	4	15,5	30	33,5	30	36,9	7,6	16	10
K1701.00416X10	jaune colza RAL 1021	thermoplastique haute performance	0	M4	10	13,2	13,8	24,5	4	15,5	30	33,5	30	36,9	7,6	16	10
K1701.00484X10	rouge traffic RAL 3020	thermoplastique haute performance	0	M4	10	13,2	13,8	24,5	4	15,5	30	33,5	30	36,9	7,6	16	10
K1701.00486X10	vert sécurité RAL 6032	thermoplastique haute performance	0	M4	10	13,2	13,8	24,5	4	15,5	30	33,5	30	36,9	7,6	16	10
K1701.00487X10	bleu traffic RAL 5017	thermoplastique haute performance	0	M4	10	13,2	13,8	24,5	4	15,5	30	33,5	30	36,9	7,6	16	10
K1701.00488X10	gris clair RAL 7035	thermoplastique haute performance	0	M4	10	13,2	13,8	24,5	4	15,5	30	33,5	30	36,9	7,6	16	10
K1701.0041X15	gris foncé RAL 7021	thermoplastique haute performance	0	M4	10	13,2	13,8	24,5	4	15,5	30	33,5	30	36,9	7,6	16	15
K1701.0042X15	orangé pur RAL 2004	thermoplastique haute performance	0	M4	10	13,2	13,8	24,5	4	15,5	30	33,5	30	36,9	7,6	16	15
K1701.00416X15	jaune colza RAL 1021	thermoplastique haute performance	0	M4	10	13,2	13,8	24,5	4	15,5	30	33,5	30	36,9	7,6	16	15
K1701.00484X15	rouge traffic RAL 3020	thermoplastique haute performance	0	M4	10	13,2	13,8	24,5	4	15,5	30	33,5	30	36,9	7,6	16	15
K1701.00486X15	vert sécurité RAL 6032	thermoplastique haute performance	0	M4	10	13,2	13,8	24,5	4	15,5	30	33,5	30	36,9	7,6	16	15
K1701.00487X15	bleu traffic RAL 5017	thermoplastique haute performance	0	M4	10	13,2	13,8	24,5	4	15,5	30	33,5	30	36,9	7,6	16	15
K1701.00488X15	gris clair RAL 7035	thermoplastique haute performance	0	M4	10	13,2	13,8	24,5	4	15,5	30	33,5	30	36,9	7,6	16	15
K1701.0041X20	gris foncé RAL 7021	thermoplastique haute performance	0	M4	10	13,2	13,8	24,5	4	15,5	30	33,5	30	36,9	7,6	16	20
K1701.0042X20	orangé pur RAL 2004	thermoplastique haute performance	0	M4	10	13,2	13,8	24,5	4	15,5	30	33,5	30	36,9	7,6	16	20
K1701.00416X20	jaune colza RAL 1021	thermoplastique haute performance	0	M4	10	13,2	13,8	24,5	4	15,5	30	33,5	30	36,9	7,6	16	20
K1701.00484X20	rouge traffic RAL 3020	thermoplastique haute performance	0	M4	10	13,2	13,8	24,5	4	15,5	30	33,5	30	36,9	7,6	16	20
K1701.00486X20	vert sécurité RAL 6032	thermoplastique haute performance	0	M4	10	13,2	13,8	24,5	4	15,5	30	33,5	30	36,9	7,6	16	20
K1701.00487X20	bleu traffic RAL 5017	thermoplastique haute performance	0	M4	10	13,2	13,8	24,5	4	15,5	30	33,5	30	36,9	7,6	16	20
K1701.00488X20	gris clair RAL 7035	thermoplastique haute performance	0	M4	10	13,2	13,8	24,5	4	15,5	30	33,5	30	36,9	7,6	16	20
K1701.0041X25	gris foncé RAL 7021	thermoplastique haute performance	0	M4	10	13,2	13,8	24,5	4	15,5	30	33,5	30	36,9	7,6	16	25
K1701.0042X25	orangé pur RAL 2004	thermoplastique haute performance	0	M4	10	13,2	13,8	24,5	4	15,5	30	33,5	30	36,9	7,6	16	25
K1701.00416X25	jaune colza RAL 1021	thermoplastique haute performance	0	M4	10	13,2	13,8	24,5	4	15,5	30	33,5	30	36,9	7,6	16	25
K1701.00484X25	rouge traffic RAL 3020	thermoplastique haute performance	0	M4	10	13,2	13,8	24,5	4	15,5	30	33,5	30	36,9	7,6	16	25
K1701.00486X25	vert sécurité RAL 6032	thermoplastique haute performance	0	M4	10	13,2	13,8	24,5	4	15,5	30	33,5	30	36,9	7,6	16	25
K1701.00487X25	bleu traffic RAL 5017	thermoplastique haute performance	0	M4	10	13,2	13,8	24,5	4	15,5	30	33,5	30	36,9	7,6	16	25
K1701.00488X25	gris clair RAL 7035	thermoplastique haute performance	0	M4	10	13,2	13,8	24,5	4	15,5	30	33,5	30	36,9	7,6	16	25
K1701.0041X30	gris foncé RAL 7021	thermoplastique haute performance	0	M4	10	13,2	13,8	24,5	4	15,5	30	33,5	30	36,9	7,6	16	30
K1701.0042X30	orangé pur RAL 2004	thermoplastique haute performance	0	M4	10	13,2	13,8	24,5	4	15,5	30	33,5	30	36,9	7,6	16	30
K1701.00416X30	jaune colza RAL 1021	thermoplastique haute performance	0	M4	10	13,2	13,8	24,5	4	15,5	30	33,5	30	36,9	7,6	16	30
K1701.00484X30	rouge traffic RAL 3020	thermoplastique haute performance	0	M4	10	13,2	13,8	24,5	4	15,5	30	33,5	30	36,9	7,6	16	30
K1701.00486X30	vert sécurité RAL 6032	thermoplastique haute performance	0	M4	10	13,2	13,8	24,5	4	15,5	30	33,5	30	36,9	7,6	16	30
K1701.00487X30	bleu traffic RAL 5017	thermoplastique haute performance	0	M4	10	13,2	13,8	24,5	4	15,5	30	33,5	30	36,9	7,6	16	30
K1701.00488X30	gris clair RAL 7035	thermoplastique haute performance	0	M4	10	13,2	13,8	24,5	4	15,5	30	33,5	30	36,9	7,6	16	30
K1701.0051X10	gris foncé RAL 7021	thermoplastique haute performance	0	M5	10	13,2	13,8	24,5	4	15,5	30	33,5	30	36,9	7,6	16	10
K1701.0052X10	orangé pur RAL 2004	thermoplastique haute performance	0	M5	10	13,2	13,8	24,5	4	15,5	30	33,5	30	36,9	7,6	16	10
K1701.00516X10	jaune colza RAL 1021	thermoplastique haute performance	0	M5	10	13,2	13,8	24,5	4	15,5	30	33,5	30	36,9	7,6	16	10
K1701.00584X10	rouge traffic RAL 3020	thermoplastique haute performance	0	M5	10	13,2	13,8	24,5	4	15,5	30	33,5	30	36,9	7,6	16	10
K1701.00586X10	vert sécurité RAL 6032	thermoplastique haute performance	0	M5	10	13,2	13,8	24,5	4	15,5	30	33,5	30	36,9	7,6	16	10
K1701.00587X10	bleu traffic RAL 5017	thermoplastique haute performance	0	M5	10	13,2	13,8	24,5	4	15,5	30	33,5	30	36,9	7,6	16	10
K1701.00588X10	gris clair RAL 7035	thermoplastique haute performance	0	M5	10	13,2	13,8	24,5	4	15,5	30	33,5	30	36,9	7,6	16	10
K1701.0051X15	gris foncé RAL 7021	thermoplastique haute performance	0	M5	10	13,2	13,8	24,5	4	15,5	30	33,5	30	36,9	7,6	16	15
K1701.0052X15	orangé pur RAL 2004	thermoplastique haute performance	0	M5	10	13,2	13,8	24,5	4	15,5	30	33,5	30	36,9	7,6	16	15
K1701.00516X15	jaune colza RAL 1021	thermoplastique haute performance	0	M5	10	13,2	13,8	24,5	4	15,5	30	33,5	30	36,9	7,6	16	15
K1701.00584X15	rouge traffic RAL 3020	thermoplastique haute performance	0	M5	10	13,2	13,8	24,5	4	15,5	30	33,5	30	36,9	7,6	16	15
K1701.00586X15	vert sécurité RAL 6032	thermoplastique haute performance	0	M5	10	13,2	13,8	24,5	4	15,5	30	33,5	30	36,9	7,6	16	15
K1701.00587X15	bleu traffic RAL 5017	thermoplastique haute performance	0	M5	10	13,2	13,8	24,5	4	15,5	30	33,5	30	36,9	7,6	16	15
K1701.00588X15	gris clair RAL 7035	thermoplastique haute performance	0	M5	10	13,2	13,8	24,5	4	15,5	30	33,5	30	36,9	7,6	16	15
K1701.0051X20	gris foncé RAL 7021	thermoplastique haute performance	0	M5	10	13,2	13,8	24,5	4	15,5	30	33,5	30	36,9	7,6	16	20
K1701.0052X20	orangé pur RAL 2004	thermoplastique haute performance	0	M5	10	13,2	13,8	24,5	4	15,5	30	33,5	30	36,9	7,6	16	20
K1701.00516X20	jaune colza RAL 1021	thermoplastique haute performance	0	M5	10	13,2	13,8	24,5	4	15,5	30	33,5	30	36,9	7,6	16	20
K1701.00584X20	rouge traffic RAL 3020	thermoplastique haute performance	0	M5	10	13,2	13,8	24,5	4	15,5	30	33,5	30	36,9	7,6	16	20
K1701.00586X20	vert sécurité RAL 6032	thermoplastique haute performance	0	M5	10	13,2	13,8	24,5	4	15,5	30	33,5	30	36,9	7,6	16	20
K1701.00587X20	bleu traffic RAL 5017	thermoplastique haute performance	0	M5	10	13,2	13,8	24,5	4	15,5	30	33,5	30	36,9	7,6	16	20
K1701.00588X20	gris clair RAL 7035	thermoplastique haute performance	0	M5	10	13,2	13,8	24,5	4	15,5	30	33,5	30	36,9	7,6	16	20
K1701.0051X25	gris foncé RAL 7021	thermoplastique haute performance	0	M5	10	13,2	13,8	24,5	4	15,5	30	33,5	30	36,9	7,6	16	25
K1701.0052X25	orangé pur RAL 2004	thermoplastique haute performance	0	M5	10	13,2	13,8	24,5	4	15,5	30	33,5	30	36,9	7,6	16	25
K1701.00516X25	jaune colza RAL 1021	thermoplastique haute performance	0	M5	10	13,2	13,8	24,5	4	15,5	30	33,5	30	36,9	7,6	16	25
K1701.00584X25	rouge traffic RAL 3020	thermoplastique haute performance	0	M5	10	13,2	13,8	24,5	4	15,5	30	33,5	30	36,9	7,6	16	25
K1701.00586X25	vert sécurité RAL 6032	thermoplastique haute performance	0	M5	10	13,2	13,8	24,5	4	15,5	30	33,5	30	36,9	7,6	16	25

© HEINRICH KIPP WERK GmbH & Co. KG

Manette indexable en plastique avec filetage, insert fileté en inox

Aperçu des articles

Référence	Couleur du corps de base	Matière du corps de base	Taille	X	D	D1	D2	H	H1	H2	H3	H4	A	A1	B	Nombre de dents	L
K1701.00587X25	bleu traffic RAL 5017	thermoplastique haute performance	0	M5	10	13,2	13,8	24,5	4	15,5	30	33,5	30	36,9	7,6	16	25
K1701.00588X25	gris clair RAL 7035	thermoplastique haute performance	0	M5	10	13,2	13,8	24,5	4	15,5	30	33,5	30	36,9	7,6	16	25
K1701.0051X30	gris foncé RAL 7021	thermoplastique haute performance	0	M5	10	13,2	13,8	24,5	4	15,5	30	33,5	30	36,9	7,6	16	30
K1701.0052X30	orangé pur RAL 2004	thermoplastique haute performance	0	M5	10	13,2	13,8	24,5	4	15,5	30	33,5	30	36,9	7,6	16	30
K1701.00516X30	jaune colza RAL 1021	thermoplastique haute performance	0	M5	10	13,2	13,8	24,5	4	15,5	30	33,5	30	36,9	7,6	16	30
K1701.00584X30	rouge traffic RAL 3020	thermoplastique haute performance	0	M5	10	13,2	13,8	24,5	4	15,5	30	33,5	30	36,9	7,6	16	30
K1701.00586X30	vert sécurité RAL 6032	thermoplastique haute performance	0	M5	10	13,2	13,8	24,5	4	15,5	30	33,5	30	36,9	7,6	16	30
K1701.00587X30	bleu traffic RAL 5017	thermoplastique haute performance	0	M5	10	13,2	13,8	24,5	4	15,5	30	33,5	30	36,9	7,6	16	30
K1701.00588X30	gris clair RAL 7035	thermoplastique haute performance	0	M5	10	13,2	13,8	24,5	4	15,5	30	33,5	30	36,9	7,6	16	30
K1701.0051X35	gris foncé RAL 7021	thermoplastique haute performance	0	M5	10	13,2	13,8	24,5	4	15,5	30	33,5	30	36,9	7,6	16	35
K1701.0052X35	orangé pur RAL 2004	thermoplastique haute performance	0	M5	10	13,2	13,8	24,5	4	15,5	30	33,5	30	36,9	7,6	16	35
K1701.00516X35	jaune colza RAL 1021	thermoplastique haute performance	0	M5	10	13,2	13,8	24,5	4	15,5	30	33,5	30	36,9	7,6	16	35
K1701.00584X35	rouge traffic RAL 3020	thermoplastique haute performance	0	M5	10	13,2	13,8	24,5	4	15,5	30	33,5	30	36,9	7,6	16	35
K1701.00586X35	vert sécurité RAL 6032	thermoplastique haute performance	0	M5	10	13,2	13,8	24,5	4	15,5	30	33,5	30	36,9	7,6	16	35
K1701.00587X35	bleu traffic RAL 5017	thermoplastique haute performance	0	M5	10	13,2	13,8	24,5	4	15,5	30	33,5	30	36,9	7,6	16	35
K1701.00588X35	gris clair RAL 7035	thermoplastique haute performance	0	M5	10	13,2	13,8	24,5	4	15,5	30	33,5	30	36,9	7,6	16	35
K1701.0051X40	gris foncé RAL 7021	thermoplastique haute performance	0	M5	10	13,2	13,8	24,5	4	15,5	30	33,5	30	36,9	7,6	16	40
K1701.0052X40	orangé pur RAL 2004	thermoplastique haute performance	0	M5	10	13,2	13,8	24,5	4	15,5	30	33,5	30	36,9	7,6	16	40
K1701.00516X40	jaune colza RAL 1021	thermoplastique haute performance	0	M5	10	13,2	13,8	24,5	4	15,5	30	33,5	30	36,9	7,6	16	40
K1701.00584X40	rouge traffic RAL 3020	thermoplastique haute performance	0	M5	10	13,2	13,8	24,5	4	15,5	30	33,5	30	36,9	7,6	16	40
K1701.00586X40	vert sécurité RAL 6032	thermoplastique haute performance	0	M5	10	13,2	13,8	24,5	4	15,5	30	33,5	30	36,9	7,6	16	40
K1701.00587X40	bleu traffic RAL 5017	thermoplastique haute performance	0	M5	10	13,2	13,8	24,5	4	15,5	30	33,5	30	36,9	7,6	16	40
K1701.00588X40	gris clair RAL 7035	thermoplastique haute performance	0	M5	10	13,2	13,8	24,5	4	15,5	30	33,5	30	36,9	7,6	16	40
K1701.0051X45	gris foncé RAL 7021	thermoplastique haute performance	0	M5	10	13,2	13,8	24,5	4	15,5	30	33,5	30	36,9	7,6	16	45
K1701.0052X45	orangé pur RAL 2004	thermoplastique haute performance	0	M5	10	13,2	13,8	24,5	4	15,5	30	33,5	30	36,9	7,6	16	45
K1701.00516X45	jaune colza RAL 1021	thermoplastique haute performance	0	M5	10	13,2	13,8	24,5	4	15,5	30	33,5	30	36,9	7,6	16	45
K1701.00584X45	rouge traffic RAL 3020	thermoplastique haute performance	0	M5	10	13,2	13,8	24,5	4	15,5	30	33,5	30	36,9	7,6	16	45
K1701.00586X45	vert sécurité RAL 6032	thermoplastique haute performance	0	M5	10	13,2	13,8	24,5	4	15,5	30	33,5	30	36,9	7,6	16	45
K1701.00587X45	bleu traffic RAL 5017	thermoplastique haute performance	0	M5	10	13,2	13,8	24,5	4	15,5	30	33,5	30	36,9	7,6	16	45
K1701.00588X45	gris clair RAL 7035	thermoplastique haute performance	0	M5	10	13,2	13,8	24,5	4	15,5	30	33,5	30	36,9	7,6	16	45
K1701.0051X50	gris foncé RAL 7021	thermoplastique haute performance	0	M5	10	13,2	13,8	24,5	4	15,5	30	33,5	30	36,9	7,6	16	50
K1701.0052X50	orangé pur RAL 2004	thermoplastique haute performance	0	M5	10	13,2	13,8	24,5	4	15,5	30	33,5	30	36,9	7,6	16	50
K1701.00516X50	jaune colza RAL 1021	thermoplastique haute performance	0	M5	10	13,2	13,8	24,5	4	15,5	30	33,5	30	36,9	7,6	16	50
K1701.00584X50	rouge traffic RAL 3020	thermoplastique haute performance	0	M5	10	13,2	13,8	24,5	4	15,5	30	33,5	30	36,9	7,6	16	50
K1701.00586X50	vert sécurité RAL 6032	thermoplastique haute performance	0	M5	10	13,2	13,8	24,5	4	15,5	30	33,5	30	36,9	7,6	16	50
K1701.00587X50	bleu traffic RAL 5017	thermoplastique haute performance	0	M5	10	13,2	13,8	24,5	4	15,5	30	33,5	30	36,9	7,6	16	50
K1701.00588X50	gris clair RAL 7035	thermoplastique haute performance	0	M5	10	13,2	13,8	24,5	4	15,5	30	33,5	30	36,9	7,6	16	50
K1701.1051X10	gris foncé RAL 7021	thermoplastique haute performance	1	M5	10	13,2	13,8	24,5	4	14,2	30,8	35	39,9	46,8	7,9	16	10
K1701.1052X10	orangé pur RAL 2004	thermoplastique haute performance	1	M5	10	13,2	13,8	24,5	4	14,2	30,8	35	39,9	46,8	7,9	16	10
K1701.10516X10	jaune colza RAL 1021	thermoplastique haute performance	1	M5	10	13,2	13,8	24,5	4	14,2	30,8	35	39,9	46,8	7,9	16	10
K1701.10584X10	rouge traffic RAL 3020	thermoplastique haute performance	1	M5	10	13,2	13,8	24,5	4	14,2	30,8	35	39,9	46,8	7,9	16	10
K1701.10586X10	vert sécurité RAL 6032	thermoplastique haute performance	1	M5	10	13,2	13,8	24,5	4	14,2	30,8	35	39,9	46,8	7,9	16	10
K1701.10587X10	bleu traffic RAL 5017	thermoplastique haute performance	1	M5	10	13,2	13,8	24,5	4	14,2	30,8	35	39,9	46,8	7,9	16	10
K1701.10588X10	gris clair RAL 7035	thermoplastique haute performance	1	M5	10	13,2	13,8	24,5	4	14,2	30,8	35	39,9	46,8	7,9	16	10
K1701.1051X15	gris foncé RAL 7021	thermoplastique haute performance	1	M5	10	13,2	13,8	24,5	4	14,2	30,8	35	39,9	46,8	7,9	16	15
K1701.1052X15	orangé pur RAL 2004	thermoplastique haute performance	1	M5	10	13,2	13,8	24,5	4	14,2	30,8	35	39,9	46,8	7,9	16	15
K1701.10516X15	jaune colza RAL 1021	thermoplastique haute performance	1	M5	10	13,2	13,8	24,5	4	14,2	30,8	35	39,9	46,8	7,9	16	15
K1701.10584X15	rouge traffic RAL 3020	thermoplastique haute performance	1	M5	10	13,2	13,8	24,5	4	14,2	30,8	35	39,9	46,8	7,9	16	15
K1701.10586X15	vert sécurité RAL 6032	thermoplastique haute performance	1	M5	10	13,2	13,8	24,5	4	14,2	30,8	35	39,9	46,8	7,9	16	15
K1701.10587X15	bleu traffic RAL 5017	thermoplastique haute performance	1	M5	10	13,2	13,8	24,5	4	14,2	30,8	35	39,9	46,8	7,9	16	15
K1701.10588X15	gris clair RAL 7035	thermoplastique haute performance	1	M5	10	13,2	13,8	24,5	4	14,2	30,8	35	39,9	46,8	7,9	16	15
K1701.1051X20	gris foncé RAL 7021	thermoplastique haute performance	1	M5	10	13,2	13,8	24,5	4	14,2	30,8	35	39,9	46,8	7,9	16	20
K1701.1052X20	orangé pur RAL 2004	thermoplastique haute performance	1	M5	10	13,2	13,8	24,5	4	14,2	30,8	35	39,9	46,8	7,9	16	20
K1701.10516X20	jaune colza RAL 1021	thermoplastique haute performance	1	M5	10	13,2	13,8	24,5	4	14,2	30,8	35	39,9	46,8	7,9	16	20
K1701.10584X20	rouge traffic RAL 3020	thermoplastique haute performance	1	M5	10	13,2	13,8	24,5	4	14,2	30,8	35	39,9	46,8	7,9	16	20
K1701.10586X20	vert sécurité RAL 6032	thermoplastique haute performance	1	M5	10	13,2	13,8	24,5	4	14,2	30,8	35	39,9	46,8	7,9	16	20
K1701.10587X20	bleu traffic RAL 5017	thermoplastique haute performance	1	M5	10	13,2	13,8	24,5	4	14,2	30,8	35	39,9	46,8	7,9	16	20
K1701.10588X20	gris clair RAL 7035	thermoplastique haute performance	1	M5	10	13,2	13,8	24,5	4	14,2	30,8	35	39,9	46,8	7,9	16	20
K1701.1051X25	gris foncé RAL 7021	thermoplastique haute performance	1	M5	10	13,2	13,8	24,5	4	14,2	30,8	35	39,9	46,8	7,9	16	25
K1701.1052X25	orangé pur RAL 2004	thermoplastique haute performance	1	M5	10	13,2	13,8	24,5	4	14,2	30,8	35	39,9	46,8	7,9	16	25
K1701.10516X25	jaune colza RAL 1021	thermoplastique haute performance	1	M5	10	13,2	13,8	24,5	4	14,2	30,8	35	39,9	46,8	7,9	16	25

© HEINRICH KIPP WERK GmbH & Co. KG

Manette indexable en plastique avec filetage, insert fileté en inox

Aperçu des articles

Référence	Couleur du corps de base	Matière du corps de base	Taille	X	D	D1	D2	H	H1	H2	H3	H4	A	A1	B	Nombre de dents	L
K1701.10584X25	rouge traffic RAL 3020	thermoplastique haute performance	1	M5	10	13,2	13,8	24,5	4	14,2	30,8	35	39,9	46,8	7,9	16	25
K1701.10586X25	vert sécurité RAL 6032	thermoplastique haute performance	1	M5	10	13,2	13,8	24,5	4	14,2	30,8	35	39,9	46,8	7,9	16	25
K1701.10587X25	bleu traffic RAL 5017	thermoplastique haute performance	1	M5	10	13,2	13,8	24,5	4	14,2	30,8	35	39,9	46,8	7,9	16	25
K1701.10588X25	gris clair RAL 7035	thermoplastique haute performance	1	M5	10	13,2	13,8	24,5	4	14,2	30,8	35	39,9	46,8	7,9	16	25
K1701.1051X30	gris foncé RAL 7021	thermoplastique haute performance	1	M5	10	13,2	13,8	24,5	4	14,2	30,8	35	39,9	46,8	7,9	16	30
K1701.1052X30	orangé pur RAL 2004	thermoplastique haute performance	1	M5	10	13,2	13,8	24,5	4	14,2	30,8	35	39,9	46,8	7,9	16	30
K1701.10516X30	jaune colza RAL 1021	thermoplastique haute performance	1	M5	10	13,2	13,8	24,5	4	14,2	30,8	35	39,9	46,8	7,9	16	30
K1701.10584X30	rouge traffic RAL 3020	thermoplastique haute performance	1	M5	10	13,2	13,8	24,5	4	14,2	30,8	35	39,9	46,8	7,9	16	30
K1701.10586X30	vert sécurité RAL 6032	thermoplastique haute performance	1	M5	10	13,2	13,8	24,5	4	14,2	30,8	35	39,9	46,8	7,9	16	30
K1701.10587X30	bleu traffic RAL 5017	thermoplastique haute performance	1	M5	10	13,2	13,8	24,5	4	14,2	30,8	35	39,9	46,8	7,9	16	30
K1701.10588X30	gris clair RAL 7035	thermoplastique haute performance	1	M5	10	13,2	13,8	24,5	4	14,2	30,8	35	39,9	46,8	7,9	16	30
K1701.1051X35	gris foncé RAL 7021	thermoplastique haute performance	1	M5	10	13,2	13,8	24,5	4	14,2	30,8	35	39,9	46,8	7,9	16	35
K1701.1052X35	orangé pur RAL 2004	thermoplastique haute performance	1	M5	10	13,2	13,8	24,5	4	14,2	30,8	35	39,9	46,8	7,9	16	35
K1701.10516X35	jaune colza RAL 1021	thermoplastique haute performance	1	M5	10	13,2	13,8	24,5	4	14,2	30,8	35	39,9	46,8	7,9	16	35
K1701.10584X35	rouge traffic RAL 3020	thermoplastique haute performance	1	M5	10	13,2	13,8	24,5	4	14,2	30,8	35	39,9	46,8	7,9	16	35
K1701.10586X35	vert sécurité RAL 6032	thermoplastique haute performance	1	M5	10	13,2	13,8	24,5	4	14,2	30,8	35	39,9	46,8	7,9	16	35
K1701.10587X35	bleu traffic RAL 5017	thermoplastique haute performance	1	M5	10	13,2	13,8	24,5	4	14,2	30,8	35	39,9	46,8	7,9	16	35
K1701.10588X35	gris clair RAL 7035	thermoplastique haute performance	1	M5	10	13,2	13,8	24,5	4	14,2	30,8	35	39,9	46,8	7,9	16	35
K1701.1051X40	gris foncé RAL 7021	thermoplastique haute performance	1	M5	10	13,2	13,8	24,5	4	14,2	30,8	35	39,9	46,8	7,9	16	40
K1701.1052X40	orangé pur RAL 2004	thermoplastique haute performance	1	M5	10	13,2	13,8	24,5	4	14,2	30,8	35	39,9	46,8	7,9	16	40
K1701.10516X40	jaune colza RAL 1021	thermoplastique haute performance	1	M5	10	13,2	13,8	24,5	4	14,2	30,8	35	39,9	46,8	7,9	16	40
K1701.10584X40	rouge traffic RAL 3020	thermoplastique haute performance	1	M5	10	13,2	13,8	24,5	4	14,2	30,8	35	39,9	46,8	7,9	16	40
K1701.10586X40	vert sécurité RAL 6032	thermoplastique haute performance	1	M5	10	13,2	13,8	24,5	4	14,2	30,8	35	39,9	46,8	7,9	16	40
K1701.10587X40	bleu traffic RAL 5017	thermoplastique haute performance	1	M5	10	13,2	13,8	24,5	4	14,2	30,8	35	39,9	46,8	7,9	16	40
K1701.10588X40	gris clair RAL 7035	thermoplastique haute performance	1	M5	10	13,2	13,8	24,5	4	14,2	30,8	35	39,9	46,8	7,9	16	40
K1701.1051X45	gris foncé RAL 7021	thermoplastique haute performance	1	M5	10	13,2	13,8	24,5	4	14,2	30,8	35	39,9	46,8	7,9	16	45
K1701.1052X45	orangé pur RAL 2004	thermoplastique haute performance	1	M5	10	13,2	13,8	24,5	4	14,2	30,8	35	39,9	46,8	7,9	16	45
K1701.10516X45	jaune colza RAL 1021	thermoplastique haute performance	1	M5	10	13,2	13,8	24,5	4	14,2	30,8	35	39,9	46,8	7,9	16	45
K1701.10584X45	rouge traffic RAL 3020	thermoplastique haute performance	1	M5	10	13,2	13,8	24,5	4	14,2	30,8	35	39,9	46,8	7,9	16	45
K1701.10586X45	vert sécurité RAL 6032	thermoplastique haute performance	1	M5	10	13,2	13,8	24,5	4	14,2	30,8	35	39,9	46,8	7,9	16	45
K1701.10587X45	bleu traffic RAL 5017	thermoplastique haute performance	1	M5	10	13,2	13,8	24,5	4	14,2	30,8	35	39,9	46,8	7,9	16	45
K1701.10588X45	gris clair RAL 7035	thermoplastique haute performance	1	M5	10	13,2	13,8	24,5	4	14,2	30,8	35	39,9	46,8	7,9	16	45
K1701.1051X50	gris foncé RAL 7021	thermoplastique haute performance	1	M5	10	13,2	13,8	24,5	4	14,2	30,8	35	39,9	46,8	7,9	16	50
K1701.1052X50	orangé pur RAL 2004	thermoplastique haute performance	1	M5	10	13,2	13,8	24,5	4	14,2	30,8	35	39,9	46,8	7,9	16	50
K1701.10516X50	jaune colza RAL 1021	thermoplastique haute performance	1	M5	10	13,2	13,8	24,5	4	14,2	30,8	35	39,9	46,8	7,9	16	50
K1701.10584X50	rouge traffic RAL 3020	thermoplastique haute performance	1	M5	10	13,2	13,8	24,5	4	14,2	30,8	35	39,9	46,8	7,9	16	50
K1701.10586X50	vert sécurité RAL 6032	thermoplastique haute performance	1	M5	10	13,2	13,8	24,5	4	14,2	30,8	35	39,9	46,8	7,9	16	50
K1701.10587X50	bleu traffic RAL 5017	thermoplastique haute performance	1	M5	10	13,2	13,8	24,5	4	14,2	30,8	35	39,9	46,8	7,9	16	50
K1701.10588X50	gris clair RAL 7035	thermoplastique haute performance	1	M5	10	13,2	13,8	24,5	4	14,2	30,8	35	39,9	46,8	7,9	16	50
K1701.1061X10	gris foncé RAL 7021	thermoplastique haute performance	1	M6	10	13,2	13,8	24,5	4	14,2	30,8	35	39,9	46,8	7,9	16	10
K1701.1062X10	orangé pur RAL 2004	thermoplastique haute performance	1	M6	10	13,2	13,8	24,5	4	14,2	30,8	35	39,9	46,8	7,9	16	10
K1701.10616X10	jaune colza RAL 1021	thermoplastique haute performance	1	M6	10	13,2	13,8	24,5	4	14,2	30,8	35	39,9	46,8	7,9	16	10
K1701.10684X10	rouge traffic RAL 3020	thermoplastique haute performance	1	M6	10	13,2	13,8	24,5	4	14,2	30,8	35	39,9	46,8	7,9	16	10
K1701.10686X10	vert sécurité RAL 6032	thermoplastique haute performance	1	M6	10	13,2	13,8	24,5	4	14,2	30,8	35	39,9	46,8	7,9	16	10
K1701.10687X10	bleu traffic RAL 5017	thermoplastique haute performance	1	M6	10	13,2	13,8	24,5	4	14,2	30,8	35	39,9	46,8	7,9	16	10
K1701.10688X10	gris clair RAL 7035	thermoplastique haute performance	1	M6	10	13,2	13,8	24,5	4	14,2	30,8	35	39,9	46,8	7,9	16	10
K1701.1061X15	gris foncé RAL 7021	thermoplastique haute performance	1	M6	10	13,2	13,8	24,5	4	14,2	30,8	35	39,9	46,8	7,9	16	15
K1701.1062X15	orangé pur RAL 2004	thermoplastique haute performance	1	M6	10	13,2	13,8	24,5	4	14,2	30,8	35	39,9	46,8	7,9	16	15
K1701.10616X15	jaune colza RAL 1021	thermoplastique haute performance	1	M6	10	13,2	13,8	24,5	4	14,2	30,8	35	39,9	46,8	7,9	16	15
K1701.10684X15	rouge traffic RAL 3020	thermoplastique haute performance	1	M6	10	13,2	13,8	24,5	4	14,2	30,8	35	39,9	46,8	7,9	16	15
K1701.10686X15	vert sécurité RAL 6032	thermoplastique haute performance	1	M6	10	13,2	13,8	24,5	4	14,2	30,8	35	39,9	46,8	7,9	16	15
K1701.10687X15	bleu traffic RAL 5017	thermoplastique haute performance	1	M6	10	13,2	13,8	24,5	4	14,2	30,8	35	39,9	46,8	7,9	16	15
K1701.10688X15	gris clair RAL 7035	thermoplastique haute performance	1	M6	10	13,2	13,8	24,5	4	14,2	30,8	35	39,9	46,8	7,9	16	15
K1701.1061X20	gris foncé RAL 7021	thermoplastique haute performance	1	M6	10	13,2	13,8	24,5	4	14,2	30,8	35	39,9	46,8	7,9	16	20
K1701.1062X20	orangé pur RAL 2004	thermoplastique haute performance	1	M6	10	13,2	13,8	24,5	4	14,2	30,8	35	39,9	46,8	7,9	16	20
K1701.10616X20	jaune colza RAL 1021	thermoplastique haute performance	1	M6	10	13,2	13,8	24,5	4	14,2	30,8	35	39,9	46,8	7,9	16	20
K1701.10684X20	rouge traffic RAL 3020	thermoplastique haute performance	1	M6	10	13,2	13,8	24,5	4	14,2	30,8	35	39,9	46,8	7,9	16	20
K1701.10686X20	vert sécurité RAL 6032	thermoplastique haute performance	1	M6	10	13,2	13,8	24,5	4	14,2	30,8	35	39,9	46,8	7,9	16	20
K1701.10687X20	bleu traffic RAL 5017	thermoplastique haute performance	1	M6	10	13,2	13,8	24,5	4	14,2	30,8	35	39,9	46,8	7,9	16	20
K1701.10688X20	gris clair RAL 7035	thermoplastique haute performance	1	M6	10	13,2	13,8	24,5	4	14,2	30,8	35	39,9	46,8	7,9	16	20
K1701.1061X25	gris foncé RAL 7021	thermoplastique haute performance	1	M6	10	13,2	13,8	24,5	4	14,2	30,8	35	39,9	46,8	7,9	16	25

© HEINRICH KIPP WERK GmbH & Co. KG

Manette indexable en plastique avec filetage, insert fileté en inox

Aperçu des articles

Référence	Couleur du corps de base	Matière du corps de base	Taille	X	D	D1	D2	H	H1	H2	H3	H4	A	A1	B	Nombre de dents	L
K1701.1062X25	orangé pur RAL 2004	thermoplastique haute performance	1	M6	10	13,2	13,8	24,5	4	14,2	30,8	35	39,9	46,8	7,9	16	25
K1701.10616X25	jaune colza RAL 1021	thermoplastique haute performance	1	M6	10	13,2	13,8	24,5	4	14,2	30,8	35	39,9	46,8	7,9	16	25
K1701.10684X25	rouge traffic RAL 3020	thermoplastique haute performance	1	M6	10	13,2	13,8	24,5	4	14,2	30,8	35	39,9	46,8	7,9	16	25
K1701.10686X25	vert sécurité RAL 6032	thermoplastique haute performance	1	M6	10	13,2	13,8	24,5	4	14,2	30,8	35	39,9	46,8	7,9	16	25
K1701.10687X25	bleu traffic RAL 5017	thermoplastique haute performance	1	M6	10	13,2	13,8	24,5	4	14,2	30,8	35	39,9	46,8	7,9	16	25
K1701.10688X25	gris clair RAL 7035	thermoplastique haute performance	1	M6	10	13,2	13,8	24,5	4	14,2	30,8	35	39,9	46,8	7,9	16	25
K1701.1061X30	gris foncé RAL 7021	thermoplastique haute performance	1	M6	10	13,2	13,8	24,5	4	14,2	30,8	35	39,9	46,8	7,9	16	30
K1701.1062X30	orangé pur RAL 2004	thermoplastique haute performance	1	M6	10	13,2	13,8	24,5	4	14,2	30,8	35	39,9	46,8	7,9	16	30
K1701.10616X30	jaune colza RAL 1021	thermoplastique haute performance	1	M6	10	13,2	13,8	24,5	4	14,2	30,8	35	39,9	46,8	7,9	16	30
K1701.10684X30	rouge traffic RAL 3020	thermoplastique haute performance	1	M6	10	13,2	13,8	24,5	4	14,2	30,8	35	39,9	46,8	7,9	16	30
K1701.10686X30	vert sécurité RAL 6032	thermoplastique haute performance	1	M6	10	13,2	13,8	24,5	4	14,2	30,8	35	39,9	46,8	7,9	16	30
K1701.10687X30	bleu traffic RAL 5017	thermoplastique haute performance	1	M6	10	13,2	13,8	24,5	4	14,2	30,8	35	39,9	46,8	7,9	16	30
K1701.10688X30	gris clair RAL 7035	thermoplastique haute performance	1	M6	10	13,2	13,8	24,5	4	14,2	30,8	35	39,9	46,8	7,9	16	30
K1701.1061X40	gris foncé RAL 7021	thermoplastique haute performance	1	M6	10	13,2	13,8	24,5	4	14,2	30,8	35	39,9	46,8	7,9	16	40
K1701.1062X40	orangé pur RAL 2004	thermoplastique haute performance	1	M6	10	13,2	13,8	24,5	4	14,2	30,8	35	39,9	46,8	7,9	16	40
K1701.10616X40	jaune colza RAL 1021	thermoplastique haute performance	1	M6	10	13,2	13,8	24,5	4	14,2	30,8	35	39,9	46,8	7,9	16	40
K1701.10684X40	rouge traffic RAL 3020	thermoplastique haute performance	1	M6	10	13,2	13,8	24,5	4	14,2	30,8	35	39,9	46,8	7,9	16	40
K1701.10686X40	vert sécurité RAL 6032	thermoplastique haute performance	1	M6	10	13,2	13,8	24,5	4	14,2	30,8	35	39,9	46,8	7,9	16	40
K1701.10687X40	bleu traffic RAL 5017	thermoplastique haute performance	1	M6	10	13,2	13,8	24,5	4	14,2	30,8	35	39,9	46,8	7,9	16	40
K1701.10688X40	gris clair RAL 7035	thermoplastique haute performance	1	M6	10	13,2	13,8	24,5	4	14,2	30,8	35	39,9	46,8	7,9	16	40
K1701.1061X50	gris foncé RAL 7021	thermoplastique haute performance	1	M6	10	13,2	13,8	24,5	4	14,2	30,8	35	39,9	46,8	7,9	16	50
K1701.1062X50	orangé pur RAL 2004	thermoplastique haute performance	1	M6	10	13,2	13,8	24,5	4	14,2	30,8	35	39,9	46,8	7,9	16	50
K1701.10616X50	jaune colza RAL 1021	thermoplastique haute performance	1	M6	10	13,2	13,8	24,5	4	14,2	30,8	35	39,9	46,8	7,9	16	50
K1701.10684X50	rouge traffic RAL 3020	thermoplastique haute performance	1	M6	10	13,2	13,8	24,5	4	14,2	30,8	35	39,9	46,8	7,9	16	50
K1701.10686X50	vert sécurité RAL 6032	thermoplastique haute performance	1	M6	10	13,2	13,8	24,5	4	14,2	30,8	35	39,9	46,8	7,9	16	50
K1701.10687X50	bleu traffic RAL 5017	thermoplastique haute performance	1	M6	10	13,2	13,8	24,5	4	14,2	30,8	35	39,9	46,8	7,9	16	50
K1701.10688X50	gris clair RAL 7035	thermoplastique haute performance	1	M6	10	13,2	13,8	24,5	4	14,2	30,8	35	39,9	46,8	7,9	16	50
K1701.2061X15	gris foncé RAL 7021	thermoplastique haute performance	2	M6	13,5	18,5	19,1	28,5	6,5	18,6	42,6	47,1	65,2	74,8	10,5	20	15
K1701.2062X15	orangé pur RAL 2004	thermoplastique haute performance	2	M6	13,5	18,5	19,1	28,5	6,5	18,6	42,6	47,1	65,2	74,8	10,5	20	15
K1701.20616X15	jaune colza RAL 1021	thermoplastique haute performance	2	M6	13,5	18,5	19,1	28,5	6,5	18,6	42,6	47,1	65,2	74,8	10,5	20	15
K1701.20684X15	rouge traffic RAL 3020	thermoplastique haute performance	2	M6	13,5	18,5	19,1	28,5	6,5	18,6	42,6	47,1	65,2	74,8	10,5	20	15
K1701.20686X15	vert sécurité RAL 6032	thermoplastique haute performance	2	M6	13,5	18,5	19,1	28,5	6,5	18,6	42,6	47,1	65,2	74,8	10,5	20	15
K1701.20687X15	bleu traffic RAL 5017	thermoplastique haute performance	2	M6	13,5	18,5	19,1	28,5	6,5	18,6	42,6	47,1	65,2	74,8	10,5	20	15
K1701.20688X15	gris clair RAL 7035	thermoplastique haute performance	2	M6	13,5	18,5	19,1	28,5	6,5	18,6	42,6	47,1	65,2	74,8	10,5	20	15
K1701.2061X20	gris foncé RAL 7021	thermoplastique haute performance	2	M6	13,5	18,5	19,1	28,5	6,5	18,6	42,6	47,1	65,2	74,8	10,5	20	20
K1701.2062X20	orangé pur RAL 2004	thermoplastique haute performance	2	M6	13,5	18,5	19,1	28,5	6,5	18,6	42,6	47,1	65,2	74,8	10,5	20	20
K1701.20616X20	jaune colza RAL 1021	thermoplastique haute performance	2	M6	13,5	18,5	19,1	28,5	6,5	18,6	42,6	47,1	65,2	74,8	10,5	20	20
K1701.20684X20	rouge traffic RAL 3020	thermoplastique haute performance	2	M6	13,5	18,5	19,1	28,5	6,5	18,6	42,6	47,1	65,2	74,8	10,5	20	20
K1701.20686X20	vert sécurité RAL 6032	thermoplastique haute performance	2	M6	13,5	18,5	19,1	28,5	6,5	18,6	42,6	47,1	65,2	74,8	10,5	20	20
K1701.20687X20	bleu traffic RAL 5017	thermoplastique haute performance	2	M6	13,5	18,5	19,1	28,5	6,5	18,6	42,6	47,1	65,2	74,8	10,5	20	20
K1701.20688X20	gris clair RAL 7035	thermoplastique haute performance	2	M6	13,5	18,5	19,1	28,5	6,5	18,6	42,6	47,1	65,2	74,8	10,5	20	20
K1701.2061X25	gris foncé RAL 7021	thermoplastique haute performance	2	M6	13,5	18,5	19,1	28,5	6,5	18,6	42,6	47,1	65,2	74,8	10,5	20	25
K1701.2062X25	orangé pur RAL 2004	thermoplastique haute performance	2	M6	13,5	18,5	19,1	28,5	6,5	18,6	42,6	47,1	65,2	74,8	10,5	20	25
K1701.20616X25	jaune colza RAL 1021	thermoplastique haute performance	2	M6	13,5	18,5	19,1	28,5	6,5	18,6	42,6	47,1	65,2	74,8	10,5	20	25
K1701.20684X25	rouge traffic RAL 3020	thermoplastique haute performance	2	M6	13,5	18,5	19,1	28,5	6,5	18,6	42,6	47,1	65,2	74,8	10,5	20	25
K1701.20686X25	vert sécurité RAL 6032	thermoplastique haute performance	2	M6	13,5	18,5	19,1	28,5	6,5	18,6	42,6	47,1	65,2	74,8	10,5	20	25
K1701.20687X25	bleu traffic RAL 5017	thermoplastique haute performance	2	M6	13,5	18,5	19,1	28,5	6,5	18,6	42,6	47,1	65,2	74,8	10,5	20	25
K1701.20688X25	gris clair RAL 7035	thermoplastique haute performance	2	M6	13,5	18,5	19,1	28,5	6,5	18,6	42,6	47,1	65,2	74,8	10,5	20	25
K1701.2061X30	gris foncé RAL 7021	thermoplastique haute performance	2	M6	13,5	18,5	19,1	28,5	6,5	18,6	42,6	47,1	65,2	74,8	10,5	20	30
K1701.2062X30	orangé pur RAL 2004	thermoplastique haute performance	2	M6	13,5	18,5	19,1	28,5	6,5	18,6	42,6	47,1	65,2	74,8	10,5	20	30
K1701.20616X30	jaune colza RAL 1021	thermoplastique haute performance	2	M6	13,5	18,5	19,1	28,5	6,5	18,6	42,6	47,1	65,2	74,8	10,5	20	30
K1701.20684X30	rouge traffic RAL 3020	thermoplastique haute performance	2	M6	13,5	18,5	19,1	28,5	6,5	18,6	42,6	47,1	65,2	74,8	10,5	20	30
K1701.20686X30	vert sécurité RAL 6032	thermoplastique haute performance	2	M6	13,5	18,5	19,1	28,5	6,5	18,6	42,6	47,1	65,2	74,8	10,5	20	30
K1701.20687X30	bleu traffic RAL 5017	thermoplastique haute performance	2	M6	13,5	18,5	19,1	28,5	6,5	18,6	42,6	47,1	65,2	74,8	10,5	20	30
K1701.20688X30	gris clair RAL 7035	thermoplastique haute performance	2	M6	13,5	18,5	19,1	28,5	6,5	18,6	42,6	47,1	65,2	74,8	10,5	20	30
K1701.2061X40	gris foncé RAL 7021	thermoplastique haute performance	2	M6	13,5	18,5	19,1	28,5	6,5	18,6	42,6	47,1	65,2	74,8	10,5	20	40
K1701.2062X40	orangé pur RAL 2004	thermoplastique haute performance	2	M6	13,5	18,5	19,1	28,5	6,5	18,6	42,6	47,1	65,2	74,8	10,5	20	40
K1701.20616X40	jaune colza RAL 1021	thermoplastique haute performance	2	M6	13,5	18,5	19,1	28,5	6,5	18,6	42,6	47,1	65,2	74,8	10,5	20	40
K1701.20684X40	rouge traffic RAL 3020	thermoplastique haute performance	2	M6	13,5	18,5	19,1	28,5	6,5	18,6	42,6	47,1	65,2	74,8	10,5	20	40
K1701.20686X40	vert sécurité RAL 6032	thermoplastique haute performance	2	M6	13,5	18,5	19,1	28,5	6,5	18,6	42,6	47,1	65,2	74,8	10,5	20	40
K1701.20687X40	bleu traffic RAL 5017	thermoplastique haute performance	2	M6	13,5	18,5	19,1	28,5	6,5	18,6	42,6	47,1	65,2	74,8	10,5	20	40

© HEINRICH KIPP WERK GmbH & Co. KG

Manette indexable en plastique avec filetage, insert fileté en inox

Aperçu des articles

Référence	Couleur du corps de base	Matière du corps de base	Taille	X	D	D1	D2	H	H1	H2	H3	H4	A	A1	B	Nombre de dents	L
K1701.20688X40	gris clair RAL 7035	thermoplastique haute performance	2	M6	13,5	18,5	19,1	28,5	6,5	18,6	42,6	47,1	65,2	74,8	10,5	20	40
K1701.2061X50	gris foncé RAL 7021	thermoplastique haute performance	2	M6	13,5	18,5	19,1	28,5	6,5	18,6	42,6	47,1	65,2	74,8	10,5	20	50
K1701.2062X50	orangé pur RAL 2004	thermoplastique haute performance	2	M6	13,5	18,5	19,1	28,5	6,5	18,6	42,6	47,1	65,2	74,8	10,5	20	50
K1701.20616X50	jaune colza RAL 1021	thermoplastique haute performance	2	M6	13,5	18,5	19,1	28,5	6,5	18,6	42,6	47,1	65,2	74,8	10,5	20	50
K1701.20684X50	rouge traffic RAL 3020	thermoplastique haute performance	2	M6	13,5	18,5	19,1	28,5	6,5	18,6	42,6	47,1	65,2	74,8	10,5	20	50
K1701.20686X50	vert sécurité RAL 6032	thermoplastique haute performance	2	M6	13,5	18,5	19,1	28,5	6,5	18,6	42,6	47,1	65,2	74,8	10,5	20	50
K1701.20687X50	bleu traffic RAL 5017	thermoplastique haute performance	2	M6	13,5	18,5	19,1	28,5	6,5	18,6	42,6	47,1	65,2	74,8	10,5	20	50
K1701.20688X50	gris clair RAL 7035	thermoplastique haute performance	2	M6	13,5	18,5	19,1	28,5	6,5	18,6	42,6	47,1	65,2	74,8	10,5	20	50
K1701.2061X60	gris foncé RAL 7021	thermoplastique haute performance	2	M6	13,5	18,5	19,1	28,5	6,5	18,6	42,6	47,1	65,2	74,8	10,5	20	60
K1701.2062X60	orangé pur RAL 2004	thermoplastique haute performance	2	M6	13,5	18,5	19,1	28,5	6,5	18,6	42,6	47,1	65,2	74,8	10,5	20	60
K1701.20616X60	jaune colza RAL 1021	thermoplastique haute performance	2	M6	13,5	18,5	19,1	28,5	6,5	18,6	42,6	47,1	65,2	74,8	10,5	20	60
K1701.20684X60	rouge traffic RAL 3020	thermoplastique haute performance	2	M6	13,5	18,5	19,1	28,5	6,5	18,6	42,6	47,1	65,2	74,8	10,5	20	60
K1701.20686X60	vert sécurité RAL 6032	thermoplastique haute performance	2	M6	13,5	18,5	19,1	28,5	6,5	18,6	42,6	47,1	65,2	74,8	10,5	20	60
K1701.20687X60	bleu traffic RAL 5017	thermoplastique haute performance	2	M6	13,5	18,5	19,1	28,5	6,5	18,6	42,6	47,1	65,2	74,8	10,5	20	60
K1701.20688X60	gris clair RAL 7035	thermoplastique haute performance	2	M6	13,5	18,5	19,1	28,5	6,5	18,6	42,6	47,1	65,2	74,8	10,5	20	60
K1701.2081X15	gris foncé RAL 7021	thermoplastique haute performance	2	M8	13,5	18,5	19,1	28,5	6,5	18,6	42,6	47,1	65,2	74,8	10,5	20	15
K1701.2082X15	orangé pur RAL 2004	thermoplastique haute performance	2	M8	13,5	18,5	19,1	28,5	6,5	18,6	42,6	47,1	65,2	74,8	10,5	20	15
K1701.20816X15	jaune colza RAL 1021	thermoplastique haute performance	2	M8	13,5	18,5	19,1	28,5	6,5	18,6	42,6	47,1	65,2	74,8	10,5	20	15
K1701.20884X15	rouge traffic RAL 3020	thermoplastique haute performance	2	M8	13,5	18,5	19,1	28,5	6,5	18,6	42,6	47,1	65,2	74,8	10,5	20	15
K1701.20886X15	vert sécurité RAL 6032	thermoplastique haute performance	2	M8	13,5	18,5	19,1	28,5	6,5	18,6	42,6	47,1	65,2	74,8	10,5	20	15
K1701.20887X15	bleu traffic RAL 5017	thermoplastique haute performance	2	M8	13,5	18,5	19,1	28,5	6,5	18,6	42,6	47,1	65,2	74,8	10,5	20	15
K1701.20888X15	gris clair RAL 7035	thermoplastique haute performance	2	M8	13,5	18,5	19,1	28,5	6,5	18,6	42,6	47,1	65,2	74,8	10,5	20	15
K1701.2081X20	gris foncé RAL 7021	thermoplastique haute performance	2	M8	13,5	18,5	19,1	28,5	6,5	18,6	42,6	47,1	65,2	74,8	10,5	20	20
K1701.2082X20	orangé pur RAL 2004	thermoplastique haute performance	2	M8	13,5	18,5	19,1	28,5	6,5	18,6	42,6	47,1	65,2	74,8	10,5	20	20
K1701.20816X20	jaune colza RAL 1021	thermoplastique haute performance	2	M8	13,5	18,5	19,1	28,5	6,5	18,6	42,6	47,1	65,2	74,8	10,5	20	20
K1701.20884X20	rouge traffic RAL 3020	thermoplastique haute performance	2	M8	13,5	18,5	19,1	28,5	6,5	18,6	42,6	47,1	65,2	74,8	10,5	20	20
K1701.20886X20	vert sécurité RAL 6032	thermoplastique haute performance	2	M8	13,5	18,5	19,1	28,5	6,5	18,6	42,6	47,1	65,2	74,8	10,5	20	20
K1701.20887X20	bleu traffic RAL 5017	thermoplastique haute performance	2	M8	13,5	18,5	19,1	28,5	6,5	18,6	42,6	47,1	65,2	74,8	10,5	20	20
K1701.20888X20	gris clair RAL 7035	thermoplastique haute performance	2	M8	13,5	18,5	19,1	28,5	6,5	18,6	42,6	47,1	65,2	74,8	10,5	20	20
K1701.2081X25	gris foncé RAL 7021	thermoplastique haute performance	2	M8	13,5	18,5	19,1	28,5	6,5	18,6	42,6	47,1	65,2	74,8	10,5	20	25
K1701.2082X25	orangé pur RAL 2004	thermoplastique haute performance	2	M8	13,5	18,5	19,1	28,5	6,5	18,6	42,6	47,1	65,2	74,8	10,5	20	25
K1701.20816X25	jaune colza RAL 1021	thermoplastique haute performance	2	M8	13,5	18,5	19,1	28,5	6,5	18,6	42,6	47,1	65,2	74,8	10,5	20	25
K1701.20884X25	rouge traffic RAL 3020	thermoplastique haute performance	2	M8	13,5	18,5	19,1	28,5	6,5	18,6	42,6	47,1	65,2	74,8	10,5	20	25
K1701.20886X25	vert sécurité RAL 6032	thermoplastique haute performance	2	M8	13,5	18,5	19,1	28,5	6,5	18,6	42,6	47,1	65,2	74,8	10,5	20	25
K1701.20887X25	bleu traffic RAL 5017	thermoplastique haute performance	2	M8	13,5	18,5	19,1	28,5	6,5	18,6	42,6	47,1	65,2	74,8	10,5	20	25
K1701.20888X25	gris clair RAL 7035	thermoplastique haute performance	2	M8	13,5	18,5	19,1	28,5	6,5	18,6	42,6	47,1	65,2	74,8	10,5	20	25
K1701.2081X30	gris foncé RAL 7021	thermoplastique haute performance	2	M8	13,5	18,5	19,1	28,5	6,5	18,6	42,6	47,1	65,2	74,8	10,5	20	30
K1701.2082X30	orangé pur RAL 2004	thermoplastique haute performance	2	M8	13,5	18,5	19,1	28,5	6,5	18,6	42,6	47,1	65,2	74,8	10,5	20	30
K1701.20816X30	jaune colza RAL 1021	thermoplastique haute performance	2	M8	13,5	18,5	19,1	28,5	6,5	18,6	42,6	47,1	65,2	74,8	10,5	20	30
K1701.20884X30	rouge traffic RAL 3020	thermoplastique haute performance	2	M8	13,5	18,5	19,1	28,5	6,5	18,6	42,6	47,1	65,2	74,8	10,5	20	30
K1701.20886X30	vert sécurité RAL 6032	thermoplastique haute performance	2	M8	13,5	18,5	19,1	28,5	6,5	18,6	42,6	47,1	65,2	74,8	10,5	20	30
K1701.20887X30	bleu traffic RAL 5017	thermoplastique haute performance	2	M8	13,5	18,5	19,1	28,5	6,5	18,6	42,6	47,1	65,2	74,8	10,5	20	30
K1701.20888X30	gris clair RAL 7035	thermoplastique haute performance	2	M8	13,5	18,5	19,1	28,5	6,5	18,6	42,6	47,1	65,2	74,8	10,5	20	30
K1701.2081X40	gris foncé RAL 7021	thermoplastique haute performance	2	M8	13,5	18,5	19,1	28,5	6,5	18,6	42,6	47,1	65,2	74,8	10,5	20	40
K1701.2082X40	orangé pur RAL 2004	thermoplastique haute performance	2	M8	13,5	18,5	19,1	28,5	6,5	18,6	42,6	47,1	65,2	74,8	10,5	20	40
K1701.20816X40	jaune colza RAL 1021	thermoplastique haute performance	2	M8	13,5	18,5	19,1	28,5	6,5	18,6	42,6	47,1	65,2	74,8	10,5	20	40
K1701.20884X40	rouge traffic RAL 3020	thermoplastique haute performance	2	M8	13,5	18,5	19,1	28,5	6,5	18,6	42,6	47,1	65,2	74,8	10,5	20	40
K1701.20886X40	vert sécurité RAL 6032	thermoplastique haute performance	2	M8	13,5	18,5	19,1	28,5	6,5	18,6	42,6	47,1	65,2	74,8	10,5	20	40
K1701.20887X40	bleu traffic RAL 5017	thermoplastique haute performance	2	M8	13,5	18,5	19,1	28,5	6,5	18,6	42,6	47,1	65,2	74,8	10,5	20	40
K1701.20888X40	gris clair RAL 7035	thermoplastique haute performance	2	M8	13,5	18,5	19,1	28,5	6,5	18,6	42,6	47,1	65,2	74,8	10,5	20	40
K1701.2081X50	gris foncé RAL 7021	thermoplastique haute performance	2	M8	13,5	18,5	19,1	28,5	6,5	18,6	42,6	47,1	65,2	74,8	10,5	20	50
K1701.2082X50	orangé pur RAL 2004	thermoplastique haute performance	2	M8	13,5	18,5	19,1	28,5	6,5	18,6	42,6	47,1	65,2	74,8	10,5	20	50
K1701.20816X50	jaune colza RAL 1021	thermoplastique haute performance	2	M8	13,5	18,5	19,1	28,5	6,5	18,6	42,6	47,1	65,2	74,8	10,5	20	50
K1701.20884X50	rouge traffic RAL 3020	thermoplastique haute performance	2	M8	13,5	18,5	19,1	28,5	6,5	18,6	42,6	47,1	65,2	74,8	10,5	20	50
K1701.20886X50	vert sécurité RAL 6032	thermoplastique haute performance	2	M8	13,5	18,5	19,1	28,5	6,5	18,6	42,6	47,1	65,2	74,8	10,5	20	50
K1701.20887X50	bleu traffic RAL 5017	thermoplastique haute performance	2	M8	13,5	18,5	19,1	28,5	6,5	18,6	42,6	47,1	65,2	74,8	10,5	20	50
K1701.20888X50	gris clair RAL 7035	thermoplastique haute performance	2	M8	13,5	18,5	19,1	28,5	6,5	18,6	42,6	47,1	65,2	74,8	10,5	20	50
K1701.2081X60	gris foncé RAL 7021	thermoplastique haute performance	2	M8	13,5	18,5	19,1	28,5	6,5	18,6	42,6	47,1	65,2	74,8	10,5	20	60
K1701.2082X60	orangé pur RAL 2004	thermoplastique haute performance	2	M8	13,5	18,5	19,1	28,5	6,5	18,6	42,6	47,1	65,2	74,8	10,5	20	60
K1701.20816X60	jaune colza RAL 1021	thermoplastique haute performance	2	M8	13,5	18,5	19,1	28,5	6,5	18,6	42,6	47,1	65,2	74,8	10,5	20	60
K1701.20884X60	rouge traffic RAL 3020	thermoplastique haute performance	2	M8	13,5	18,5	19,1	28,5	6,5	18,6	42,6	47,1	65,2	74,8	10,5	20	60

© HEINRICH KIPP WERK GmbH & Co. KG

Manette indexable en plastique avec filetage, insert fileté en inox

Aperçu des articles

Référence	Couleur du corps de base	Matière du corps de base	Taille	X	D	D1	D2	H	H1	H2	H3	H4	A	A1	B	Nombre de dents	L
K1701.20886X60	vert sécurité RAL 6032	thermoplastique haute performance	2	M8	13,5	18,5	19,1	28,5	6,5	18,6	42,6	47,1	65,2	74,8	10,5	20	60
K1701.20887X60	bleu traffic RAL 5017	thermoplastique haute performance	2	M8	13,5	18,5	19,1	28,5	6,5	18,6	42,6	47,1	65,2	74,8	10,5	20	60
K1701.20888X60	gris clair RAL 7035	thermoplastique haute performance	2	M8	13,5	18,5	19,1	28,5	6,5	18,6	42,6	47,1	65,2	74,8	10,5	20	60
K1701.2101X20	gris foncé RAL 7021	thermoplastique haute performance	2	M10	13,5	18,5	19,1	28,5	6,5	18,6	42,6	47,1	65,2	74,8	10,5	20	20
K1701.2102X20	orangé pur RAL 2004	thermoplastique haute performance	2	M10	13,5	18,5	19,1	28,5	6,5	18,6	42,6	47,1	65,2	74,8	10,5	20	20
K1701.21016X20	jaune colza RAL 1021	thermoplastique haute performance	2	M10	13,5	18,5	19,1	28,5	6,5	18,6	42,6	47,1	65,2	74,8	10,5	20	20
K1701.21084X20	rouge traffic RAL 3020	thermoplastique haute performance	2	M10	13,5	18,5	19,1	28,5	6,5	18,6	42,6	47,1	65,2	74,8	10,5	20	20
K1701.21086X20	vert sécurité RAL 6032	thermoplastique haute performance	2	M10	13,5	18,5	19,1	28,5	6,5	18,6	42,6	47,1	65,2	74,8	10,5	20	20
K1701.21087X20	bleu traffic RAL 5017	thermoplastique haute performance	2	M10	13,5	18,5	19,1	28,5	6,5	18,6	42,6	47,1	65,2	74,8	10,5	20	20
K1701.21088X20	gris clair RAL 7035	thermoplastique haute performance	2	M10	13,5	18,5	19,1	28,5	6,5	18,6	42,6	47,1	65,2	74,8	10,5	20	20
K1701.2101X25	gris foncé RAL 7021	thermoplastique haute performance	2	M10	13,5	18,5	19,1	28,5	6,5	18,6	42,6	47,1	65,2	74,8	10,5	20	25
K1701.2102X25	orangé pur RAL 2004	thermoplastique haute performance	2	M10	13,5	18,5	19,1	28,5	6,5	18,6	42,6	47,1	65,2	74,8	10,5	20	25
K1701.21016X25	jaune colza RAL 1021	thermoplastique haute performance	2	M10	13,5	18,5	19,1	28,5	6,5	18,6	42,6	47,1	65,2	74,8	10,5	20	25
K1701.21084X25	rouge traffic RAL 3020	thermoplastique haute performance	2	M10	13,5	18,5	19,1	28,5	6,5	18,6	42,6	47,1	65,2	74,8	10,5	20	25
K1701.21086X25	vert sécurité RAL 6032	thermoplastique haute performance	2	M10	13,5	18,5	19,1	28,5	6,5	18,6	42,6	47,1	65,2	74,8	10,5	20	25
K1701.21087X25	bleu traffic RAL 5017	thermoplastique haute performance	2	M10	13,5	18,5	19,1	28,5	6,5	18,6	42,6	47,1	65,2	74,8	10,5	20	25
K1701.21088X25	gris clair RAL 7035	thermoplastique haute performance	2	M10	13,5	18,5	19,1	28,5	6,5	18,6	42,6	47,1	65,2	74,8	10,5	20	25
K1701.2101X30	gris foncé RAL 7021	thermoplastique haute performance	2	M10	13,5	18,5	19,1	28,5	6,5	18,6	42,6	47,1	65,2	74,8	10,5	20	30
K1701.2102X30	orangé pur RAL 2004	thermoplastique haute performance	2	M10	13,5	18,5	19,1	28,5	6,5	18,6	42,6	47,1	65,2	74,8	10,5	20	30
K1701.21016X30	jaune colza RAL 1021	thermoplastique haute performance	2	M10	13,5	18,5	19,1	28,5	6,5	18,6	42,6	47,1	65,2	74,8	10,5	20	30
K1701.21084X30	rouge traffic RAL 3020	thermoplastique haute performance	2	M10	13,5	18,5	19,1	28,5	6,5	18,6	42,6	47,1	65,2	74,8	10,5	20	30
K1701.21086X30	vert sécurité RAL 6032	thermoplastique haute performance	2	M10	13,5	18,5	19,1	28,5	6,5	18,6	42,6	47,1	65,2	74,8	10,5	20	30
K1701.21087X30	bleu traffic RAL 5017	thermoplastique haute performance	2	M10	13,5	18,5	19,1	28,5	6,5	18,6	42,6	47,1	65,2	74,8	10,5	20	30
K1701.21088X30	gris clair RAL 7035	thermoplastique haute performance	2	M10	13,5	18,5	19,1	28,5	6,5	18,6	42,6	47,1	65,2	74,8	10,5	20	30
K1701.2101X40	gris foncé RAL 7021	thermoplastique haute performance	2	M10	13,5	18,5	19,1	28,5	6,5	18,6	42,6	47,1	65,2	74,8	10,5	20	40
K1701.2102X40	orangé pur RAL 2004	thermoplastique haute performance	2	M10	13,5	18,5	19,1	28,5	6,5	18,6	42,6	47,1	65,2	74,8	10,5	20	40
K1701.21016X40	jaune colza RAL 1021	thermoplastique haute performance	2	M10	13,5	18,5	19,1	28,5	6,5	18,6	42,6	47,1	65,2	74,8	10,5	20	40
K1701.21084X40	rouge traffic RAL 3020	thermoplastique haute performance	2	M10	13,5	18,5	19,1	28,5	6,5	18,6	42,6	47,1	65,2	74,8	10,5	20	40
K1701.21086X40	vert sécurité RAL 6032	thermoplastique haute performance	2	M10	13,5	18,5	19,1	28,5	6,5	18,6	42,6	47,1	65,2	74,8	10,5	20	40
K1701.21087X40	bleu traffic RAL 5017	thermoplastique haute performance	2	M10	13,5	18,5	19,1	28,5	6,5	18,6	42,6	47,1	65,2	74,8	10,5	20	40
K1701.21088X40	gris clair RAL 7035	thermoplastique haute performance	2	M10	13,5	18,5	19,1	28,5	6,5	18,6	42,6	47,1	65,2	74,8	10,5	20	40
K1701.2101X50	gris foncé RAL 7021	thermoplastique haute performance	2	M10	13,5	18,5	19,1	28,5	6,5	18,6	42,6	47,1	65,2	74,8	10,5	20	50
K1701.2102X50	orangé pur RAL 2004	thermoplastique haute performance	2	M10	13,5	18,5	19,1	28,5	6,5	18,6	42,6	47,1	65,2	74,8	10,5	20	50
K1701.21016X50	jaune colza RAL 1021	thermoplastique haute performance	2	M10	13,5	18,5	19,1	28,5	6,5	18,6	42,6	47,1	65,2	74,8	10,5	20	50
K1701.21084X50	rouge traffic RAL 3020	thermoplastique haute performance	2	M10	13,5	18,5	19,1	28,5	6,5	18,6	42,6	47,1	65,2	74,8	10,5	20	50
K1701.21086X50	vert sécurité RAL 6032	thermoplastique haute performance	2	M10	13,5	18,5	19,1	28,5	6,5	18,6	42,6	47,1	65,2	74,8	10,5	20	50
K1701.21087X50	bleu traffic RAL 5017	thermoplastique haute performance	2	M10	13,5	18,5	19,1	28,5	6,5	18,6	42,6	47,1	65,2	74,8	10,5	20	50
K1701.21088X50	gris clair RAL 7035	thermoplastique haute performance	2	M10	13,5	18,5	19,1	28,5	6,5	18,6	42,6	47,1	65,2	74,8	10,5	20	50
K1701.2101X60	gris foncé RAL 7021	thermoplastique haute performance	2	M10	13,5	18,5	19,1	28,5	6,5	18,6	42,6	47,1	65,2	74,8	10,5	20	60
K1701.2102X60	orangé pur RAL 2004	thermoplastique haute performance	2	M10	13,5	18,5	19,1	28,5	6,5	18,6	42,6	47,1	65,2	74,8	10,5	20	60
K1701.21016X60	jaune colza RAL 1021	thermoplastique haute performance	2	M10	13,5	18,5	19,1	28,5	6,5	18,6	42,6	47,1	65,2	74,8	10,5	20	60
K1701.21084X60	rouge traffic RAL 3020	thermoplastique haute performance	2	M10	13,5	18,5	19,1	28,5	6,5	18,6	42,6	47,1	65,2	74,8	10,5	20	60
K1701.21086X60	vert sécurité RAL 6032	thermoplastique haute performance	2	M10	13,5	18,5	19,1	28,5	6,5	18,6	42,6	47,1	65,2	74,8	10,5	20	60
K1701.21087X60	bleu traffic RAL 5017	thermoplastique haute performance	2	M10	13,5	18,5	19,1	28,5	6,5	18,6	42,6	47,1	65,2	74,8	10,5	20	60
K1701.21088X60	gris clair RAL 7035	thermoplastique haute performance	2	M10	13,5	18,5	19,1	28,5	6,5	18,6	42,6	47,1	65,2	74,8	10,5	20	60
K1701.3081X20	gris foncé RAL 7021	thermoplastique haute performance	3	M8	16	21,2	21,9	37	10	24	54	59,2	80,2	91,1	11,5	22	20
K1701.3082X20	orangé pur RAL 2004	thermoplastique haute performance	3	M8	16	21,2	21,9	37	10	24	54	59,2	80,2	91,1	11,5	22	20
K1701.30816X20	jaune colza RAL 1021	thermoplastique haute performance	3	M8	16	21,2	21,9	37	10	24	54	59,2	80,2	91,1	11,5	22	20
K1701.30884X20	rouge traffic RAL 3020	thermoplastique haute performance	3	M8	16	21,2	21,9	37	10	24	54	59,2	80,2	91,1	11,5	22	20
K1701.30886X20	vert sécurité RAL 6032	thermoplastique haute performance	3	M8	16	21,2	21,9	37	10	24	54	59,2	80,2	91,1	11,5	22	20
K1701.30887X20	bleu traffic RAL 5017	thermoplastique haute performance	3	M8	16	21,2	21,9	37	10	24	54	59,2	80,2	91,1	11,5	22	20
K1701.30888X20	gris clair RAL 7035	thermoplastique haute performance	3	M8	16	21,2	21,9	37	10	24	54	59,2	80,2	91,1	11,5	22	20
K1701.3081X25	gris foncé RAL 7021	thermoplastique haute performance	3	M8	16	21,2	21,9	37	10	24	54	59,2	80,2	91,1	11,5	22	25
K1701.3082X25	orangé pur RAL 2004	thermoplastique haute performance	3	M8	16	21,2	21,9	37	10	24	54	59,2	80,2	91,1	11,5	22	25
K1701.30816X25	jaune colza RAL 1021	thermoplastique haute performance	3	M8	16	21,2	21,9	37	10	24	54	59,2	80,2	91,1	11,5	22	25
K1701.30884X25	rouge traffic RAL 3020	thermoplastique haute performance	3	M8	16	21,2	21,9	37	10	24	54	59,2	80,2	91,1	11,5	22	25
K1701.30886X25	vert sécurité RAL 6032	thermoplastique haute performance	3	M8	16	21,2	21,9	37	10	24	54	59,2	80,2	91,1	11,5	22	25
K1701.30887X25	bleu traffic RAL 5017	thermoplastique haute performance	3	M8	16	21,2	21,9	37	10	24	54	59,2	80,2	91,1	11,5	22	25
K1701.30888X25	gris clair RAL 7035	thermoplastique haute performance	3	M8	16	21,2	21,9	37	10	24	54	59,2	80,2	91,1	11,5	22	25
K1701.3081X30	gris foncé RAL 7021	thermoplastique haute performance	3	M8	16	21,2	21,9	37	10	24	54	59,2	80,2	91,1	11,5	22	30
K1701.3082X30	orangé pur RAL 2004	thermoplastique haute performance	3	M8	16	21,2	21,9	37	10	24	54	59,2	80,2	91,1	11,5	22	30

© HEINRICH KIPP WERK GmbH & Co. KG

Manette indexable en plastique avec filetage, insert fileté en inox

Aperçu des articles

Référence	Couleur du corps de base	Matière du corps de base	Taille	X	D	D1	D2	H	H1	H2	H3	H4	A	A1	B	Nombre de dents	L
K1701.30816X30	jaune colza RAL 1021	thermoplastique haute performance	3	M8	16	21,2	21,9	37	10	24	54	59,2	80,2	91,1	11,5	22	30
K1701.30884X30	rouge traffic RAL 3020	thermoplastique haute performance	3	M8	16	21,2	21,9	37	10	24	54	59,2	80,2	91,1	11,5	22	30
K1701.30886X30	vert sécurité RAL 6032	thermoplastique haute performance	3	M8	16	21,2	21,9	37	10	24	54	59,2	80,2	91,1	11,5	22	30
K1701.30887X30	bleu traffic RAL 5017	thermoplastique haute performance	3	M8	16	21,2	21,9	37	10	24	54	59,2	80,2	91,1	11,5	22	30
K1701.30888X30	gris clair RAL 7035	thermoplastique haute performance	3	M8	16	21,2	21,9	37	10	24	54	59,2	80,2	91,1	11,5	22	30
K1701.3081X40	gris foncé RAL 7021	thermoplastique haute performance	3	M8	16	21,2	21,9	37	10	24	54	59,2	80,2	91,1	11,5	22	40
K1701.3082X40	orangé pur RAL 2004	thermoplastique haute performance	3	M8	16	21,2	21,9	37	10	24	54	59,2	80,2	91,1	11,5	22	40
K1701.30816X40	jaune colza RAL 1021	thermoplastique haute performance	3	M8	16	21,2	21,9	37	10	24	54	59,2	80,2	91,1	11,5	22	40
K1701.30884X40	rouge traffic RAL 3020	thermoplastique haute performance	3	M8	16	21,2	21,9	37	10	24	54	59,2	80,2	91,1	11,5	22	40
K1701.30886X40	vert sécurité RAL 6032	thermoplastique haute performance	3	M8	16	21,2	21,9	37	10	24	54	59,2	80,2	91,1	11,5	22	40
K1701.30887X40	bleu traffic RAL 5017	thermoplastique haute performance	3	M8	16	21,2	21,9	37	10	24	54	59,2	80,2	91,1	11,5	22	40
K1701.30888X40	gris clair RAL 7035	thermoplastique haute performance	3	M8	16	21,2	21,9	37	10	24	54	59,2	80,2	91,1	11,5	22	40
K1701.3081X50	gris foncé RAL 7021	thermoplastique haute performance	3	M8	16	21,2	21,9	37	10	24	54	59,2	80,2	91,1	11,5	22	50
K1701.3082X50	orangé pur RAL 2004	thermoplastique haute performance	3	M8	16	21,2	21,9	37	10	24	54	59,2	80,2	91,1	11,5	22	50
K1701.30816X50	jaune colza RAL 1021	thermoplastique haute performance	3	M8	16	21,2	21,9	37	10	24	54	59,2	80,2	91,1	11,5	22	50
K1701.30884X50	rouge traffic RAL 3020	thermoplastique haute performance	3	M8	16	21,2	21,9	37	10	24	54	59,2	80,2	91,1	11,5	22	50
K1701.30886X50	vert sécurité RAL 6032	thermoplastique haute performance	3	M8	16	21,2	21,9	37	10	24	54	59,2	80,2	91,1	11,5	22	50
K1701.30887X50	bleu traffic RAL 5017	thermoplastique haute performance	3	M8	16	21,2	21,9	37	10	24	54	59,2	80,2	91,1	11,5	22	50
K1701.30888X50	gris clair RAL 7035	thermoplastique haute performance	3	M8	16	21,2	21,9	37	10	24	54	59,2	80,2	91,1	11,5	22	50
K1701.3081X60	gris foncé RAL 7021	thermoplastique haute performance	3	M8	16	21,2	21,9	37	10	24	54	59,2	80,2	91,1	11,5	22	60
K1701.3082X60	orangé pur RAL 2004	thermoplastique haute performance	3	M8	16	21,2	21,9	37	10	24	54	59,2	80,2	91,1	11,5	22	60
K1701.30816X60	jaune colza RAL 1021	thermoplastique haute performance	3	M8	16	21,2	21,9	37	10	24	54	59,2	80,2	91,1	11,5	22	60
K1701.30884X60	rouge traffic RAL 3020	thermoplastique haute performance	3	M8	16	21,2	21,9	37	10	24	54	59,2	80,2	91,1	11,5	22	60
K1701.30886X60	vert sécurité RAL 6032	thermoplastique haute performance	3	M8	16	21,2	21,9	37	10	24	54	59,2	80,2	91,1	11,5	22	60
K1701.30887X60	bleu traffic RAL 5017	thermoplastique haute performance	3	M8	16	21,2	21,9	37	10	24	54	59,2	80,2	91,1	11,5	22	60
K1701.30888X60	gris clair RAL 7035	thermoplastique haute performance	3	M8	16	21,2	21,9	37	10	24	54	59,2	80,2	91,1	11,5	22	60
K1701.3101X20	gris foncé RAL 7021	thermoplastique haute performance	3	M10	16	21,2	21,9	37	10	24	54	59,2	80,2	91,1	11,5	22	20
K1701.3102X20	orangé pur RAL 2004	thermoplastique haute performance	3	M10	16	21,2	21,9	37	10	24	54	59,2	80,2	91,1	11,5	22	20
K1701.31016X20	jaune colza RAL 1021	thermoplastique haute performance	3	M10	16	21,2	21,9	37	10	24	54	59,2	80,2	91,1	11,5	22	20
K1701.31084X20	rouge traffic RAL 3020	thermoplastique haute performance	3	M10	16	21,2	21,9	37	10	24	54	59,2	80,2	91,1	11,5	22	20
K1701.31086X20	vert sécurité RAL 6032	thermoplastique haute performance	3	M10	16	21,2	21,9	37	10	24	54	59,2	80,2	91,1	11,5	22	20
K1701.31087X20	bleu traffic RAL 5017	thermoplastique haute performance	3	M10	16	21,2	21,9	37	10	24	54	59,2	80,2	91,1	11,5	22	20
K1701.31088X20	gris clair RAL 7035	thermoplastique haute performance	3	M10	16	21,2	21,9	37	10	24	54	59,2	80,2	91,1	11,5	22	20
K1701.3101X25	gris foncé RAL 7021	thermoplastique haute performance	3	M10	16	21,2	21,9	37	10	24	54	59,2	80,2	91,1	11,5	22	25
K1701.3102X25	orangé pur RAL 2004	thermoplastique haute performance	3	M10	16	21,2	21,9	37	10	24	54	59,2	80,2	91,1	11,5	22	25
K1701.31016X25	jaune colza RAL 1021	thermoplastique haute performance	3	M10	16	21,2	21,9	37	10	24	54	59,2	80,2	91,1	11,5	22	25
K1701.31084X25	rouge traffic RAL 3020	thermoplastique haute performance	3	M10	16	21,2	21,9	37	10	24	54	59,2	80,2	91,1	11,5	22	25
K1701.31086X25	vert sécurité RAL 6032	thermoplastique haute performance	3	M10	16	21,2	21,9	37	10	24	54	59,2	80,2	91,1	11,5	22	25
K1701.31087X25	bleu traffic RAL 5017	thermoplastique haute performance	3	M10	16	21,2	21,9	37	10	24	54	59,2	80,2	91,1	11,5	22	25
K1701.31088X25	gris clair RAL 7035	thermoplastique haute performance	3	M10	16	21,2	21,9	37	10	24	54	59,2	80,2	91,1	11,5	22	25
K1701.3101X30	gris foncé RAL 7021	thermoplastique haute performance	3	M10	16	21,2	21,9	37	10	24	54	59,2	80,2	91,1	11,5	22	30
K1701.3102X30	orangé pur RAL 2004	thermoplastique haute performance	3	M10	16	21,2	21,9	37	10	24	54	59,2	80,2	91,1	11,5	22	30
K1701.31016X30	jaune colza RAL 1021	thermoplastique haute performance	3	M10	16	21,2	21,9	37	10	24	54	59,2	80,2	91,1	11,5	22	30
K1701.31084X30	rouge traffic RAL 3020	thermoplastique haute performance	3	M10	16	21,2	21,9	37	10	24	54	59,2	80,2	91,1	11,5	22	30
K1701.31086X30	vert sécurité RAL 6032	thermoplastique haute performance	3	M10	16	21,2	21,9	37	10	24	54	59,2	80,2	91,1	11,5	22	30
K1701.31087X30	bleu traffic RAL 5017	thermoplastique haute performance	3	M10	16	21,2	21,9	37	10	24	54	59,2	80,2	91,1	11,5	22	30
K1701.31088X30	gris clair RAL 7035	thermoplastique haute performance	3	M10	16	21,2	21,9	37	10	24	54	59,2	80,2	91,1	11,5	22	30
K1701.3101X40	gris foncé RAL 7021	thermoplastique haute performance	3	M10	16	21,2	21,9	37	10	24	54	59,2	80,2	91,1	11,5	22	40
K1701.3102X40	orangé pur RAL 2004	thermoplastique haute performance	3	M10	16	21,2	21,9	37	10	24	54	59,2	80,2	91,1	11,5	22	40
K1701.31016X40	jaune colza RAL 1021	thermoplastique haute performance	3	M10	16	21,2	21,9	37	10	24	54	59,2	80,2	91,1	11,5	22	40
K1701.31084X40	rouge traffic RAL 3020	thermoplastique haute performance	3	M10	16	21,2	21,9	37	10	24	54	59,2	80,2	91,1	11,5	22	40
K1701.31086X40	vert sécurité RAL 6032	thermoplastique haute performance	3	M10	16	21,2	21,9	37	10	24	54	59,2	80,2	91,1	11,5	22	40
K1701.31087X40	bleu traffic RAL 5017	thermoplastique haute performance	3	M10	16	21,2	21,9	37	10	24	54	59,2	80,2	91,1	11,5	22	40
K1701.31088X40	gris clair RAL 7035	thermoplastique haute performance	3	M10	16	21,2	21,9	37	10	24	54	59,2	80,2	91,1	11,5	22	40
K1701.3101X50	gris foncé RAL 7021	thermoplastique haute performance	3	M10	16	21,2	21,9	37	10	24	54	59,2	80,2	91,1	11,5	22	50
K1701.3102X50	orangé pur RAL 2004	thermoplastique haute performance	3	M10	16	21,2	21,9	37	10	24	54	59,2	80,2	91,1	11,5	22	50
K1701.31016X50	jaune colza RAL 1021	thermoplastique haute performance	3	M10	16	21,2	21,9	37	10	24	54	59,2	80,2	91,1	11,5	22	50
K1701.31084X50	rouge traffic RAL 3020	thermoplastique haute performance	3	M10	16	21,2	21,9	37	10	24	54	59,2	80,2	91,1	11,5	22	50
K1701.31086X50	vert sécurité RAL 6032	thermoplastique haute performance	3	M10	16	21,2	21,9	37	10	24	54	59,2	80,2	91,1	11,5	22	50
K1701.31087X50	bleu traffic RAL 5017	thermoplastique haute performance	3	M10	16	21,2	21,9	37	10	24	54	59,2	80,2	91,1	11,5	22	50
K1701.31088X50	gris clair RAL 7035	thermoplastique haute performance	3	M10	16	21,2	21,9	37	10	24	54	59,2	80,2	91,1	11,5	22	50

© HEINRICH KIPP WERK GmbH & Co. KG

Manette indexable en plastique avec filetage, insert fileté en inox

Aperçu des articles

Référence	Couleur du corps de base	Matière du corps de base	Taille	X	D	D1	D2	H	H1	H2	H3	H4	A	A1	B	Nombre de dents	L
K1701.3101X60	gris foncé RAL 7021	thermoplastique haute performance	3	M10	16	21,2	21,9	37	10	24	54	59,2	80,2	91,1	11,5	22	60
K1701.3102X60	orangé pur RAL 2004	thermoplastique haute performance	3	M10	16	21,2	21,9	37	10	24	54	59,2	80,2	91,1	11,5	22	60
K1701.31016X60	jaune colza RAL 1021	thermoplastique haute performance	3	M10	16	21,2	21,9	37	10	24	54	59,2	80,2	91,1	11,5	22	60
K1701.31084X60	rouge traffic RAL 3020	thermoplastique haute performance	3	M10	16	21,2	21,9	37	10	24	54	59,2	80,2	91,1	11,5	22	60
K1701.31086X60	vert sécurité RAL 6032	thermoplastique haute performance	3	M10	16	21,2	21,9	37	10	24	54	59,2	80,2	91,1	11,5	22	60
K1701.31087X60	bleu traffic RAL 5017	thermoplastique haute performance	3	M10	16	21,2	21,9	37	10	24	54	59,2	80,2	91,1	11,5	22	60
K1701.31088X60	gris clair RAL 7035	thermoplastique haute performance	3	M10	16	21,2	21,9	37	10	24	54	59,2	80,2	91,1	11,5	22	60
K1701.4121X25	gris foncé RAL 7021	thermoplastique haute performance	4	M12	19	26,2	27,1	43,1	10	27,8	62,4	68,1	96,8	110,3	14,1	24	25
K1701.4122X25	orangé pur RAL 2004	thermoplastique haute performance	4	M12	19	26,2	27,1	43,1	10	27,8	62,4	68,1	96,8	110,3	14,1	24	25
K1701.41216X25	jaune colza RAL 1021	thermoplastique haute performance	4	M12	19	26,2	27,1	43,1	10	27,8	62,4	68,1	96,8	110,3	14,1	24	25
K1701.41284X25	rouge traffic RAL 3020	thermoplastique haute performance	4	M12	19	26,2	27,1	43,1	10	27,8	62,4	68,1	96,8	110,3	14,1	24	25
K1701.41286X25	vert sécurité RAL 6032	thermoplastique haute performance	4	M12	19	26,2	27,1	43,1	10	27,8	62,4	68,1	96,8	110,3	14,1	24	25
K1701.41287X25	bleu traffic RAL 5017	thermoplastique haute performance	4	M12	19	26,2	27,1	43,1	10	27,8	62,4	68,1	96,8	110,3	14,1	24	25
K1701.41288X25	gris clair RAL 7035	thermoplastique haute performance	4	M12	19	26,2	27,1	43,1	10	27,8	62,4	68,1	96,8	110,3	14,1	24	25
K1701.4121X30	gris foncé RAL 7021	thermoplastique haute performance	4	M12	19	26,2	27,1	43,1	10	27,8	62,4	68,1	96,8	110,3	14,1	24	30
K1701.4122X30	orangé pur RAL 2004	thermoplastique haute performance	4	M12	19	26,2	27,1	43,1	10	27,8	62,4	68,1	96,8	110,3	14,1	24	30
K1701.41216X30	jaune colza RAL 1021	thermoplastique haute performance	4	M12	19	26,2	27,1	43,1	10	27,8	62,4	68,1	96,8	110,3	14,1	24	30
K1701.41284X30	rouge traffic RAL 3020	thermoplastique haute performance	4	M12	19	26,2	27,1	43,1	10	27,8	62,4	68,1	96,8	110,3	14,1	24	30
K1701.41286X30	vert sécurité RAL 6032	thermoplastique haute performance	4	M12	19	26,2	27,1	43,1	10	27,8	62,4	68,1	96,8	110,3	14,1	24	30
K1701.41287X30	bleu traffic RAL 5017	thermoplastique haute performance	4	M12	19	26,2	27,1	43,1	10	27,8	62,4	68,1	96,8	110,3	14,1	24	30
K1701.41288X30	gris clair RAL 7035	thermoplastique haute performance	4	M12	19	26,2	27,1	43,1	10	27,8	62,4	68,1	96,8	110,3	14,1	24	30
K1701.4121X40	gris foncé RAL 7021	thermoplastique haute performance	4	M12	19	26,2	27,1	43,1	10	27,8	62,4	68,1	96,8	110,3	14,1	24	40
K1701.4122X40	orangé pur RAL 2004	thermoplastique haute performance	4	M12	19	26,2	27,1	43,1	10	27,8	62,4	68,1	96,8	110,3	14,1	24	40
K1701.41216X40	jaune colza RAL 1021	thermoplastique haute performance	4	M12	19	26,2	27,1	43,1	10	27,8	62,4	68,1	96,8	110,3	14,1	24	40
K1701.41284X40	rouge traffic RAL 3020	thermoplastique haute performance	4	M12	19	26,2	27,1	43,1	10	27,8	62,4	68,1	96,8	110,3	14,1	24	40
K1701.41286X40	vert sécurité RAL 6032	thermoplastique haute performance	4	M12	19	26,2	27,1	43,1	10	27,8	62,4	68,1	96,8	110,3	14,1	24	40
K1701.41287X40	bleu traffic RAL 5017	thermoplastique haute performance	4	M12	19	26,2	27,1	43,1	10	27,8	62,4	68,1	96,8	110,3	14,1	24	40
K1701.41288X40	gris clair RAL 7035	thermoplastique haute performance	4	M12	19	26,2	27,1	43,1	10	27,8	62,4	68,1	96,8	110,3	14,1	24	40
K1701.4121X50	gris foncé RAL 7021	thermoplastique haute performance	4	M12	19	26,2	27,1	43,1	10	27,8	62,4	68,1	96,8	110,3	14,1	24	50
K1701.4122X50	orangé pur RAL 2004	thermoplastique haute performance	4	M12	19	26,2	27,1	43,1	10	27,8	62,4	68,1	96,8	110,3	14,1	24	50
K1701.41216X50	jaune colza RAL 1021	thermoplastique haute performance	4	M12	19	26,2	27,1	43,1	10	27,8	62,4	68,1	96,8	110,3	14,1	24	50
K1701.41284X50	rouge traffic RAL 3020	thermoplastique haute performance	4	M12	19	26,2	27,1	43,1	10	27,8	62,4	68,1	96,8	110,3	14,1	24	50
K1701.41286X50	vert sécurité RAL 6032	thermoplastique haute performance	4	M12	19	26,2	27,1	43,1	10	27,8	62,4	68,1	96,8	110,3	14,1	24	50
K1701.41287X50	bleu traffic RAL 5017	thermoplastique haute performance	4	M12	19	26,2	27,1	43,1	10	27,8	62,4	68,1	96,8	110,3	14,1	24	50
K1701.41288X50	gris clair RAL 7035	thermoplastique haute performance	4	M12	19	26,2	27,1	43,1	10	27,8	62,4	68,1	96,8	110,3	14,1	24	50
K1701.4121X60	gris foncé RAL 7021	thermoplastique haute performance	4	M12	19	26,2	27,1	43,1	10	27,8	62,4	68,1	96,8	110,3	14,1	24	60
K1701.4122X60	orangé pur RAL 2004	thermoplastique haute performance	4	M12	19	26,2	27,1	43,1	10	27,8	62,4	68,1	96,8	110,3	14,1	24	60
K1701.41216X60	jaune colza RAL 1021	thermoplastique haute performance	4	M12	19	26,2	27,1	43,1	10	27,8	62,4	68,1	96,8	110,3	14,1	24	60
K1701.41284X60	rouge traffic RAL 3020	thermoplastique haute performance	4	M12	19	26,2	27,1	43,1	10	27,8	62,4	68,1	96,8	110,3	14,1	24	60
K1701.41286X60	vert sécurité RAL 6032	thermoplastique haute performance	4	M12	19	26,2	27,1	43,1	10	27,8	62,4	68,1	96,8	110,3	14,1	24	60
K1701.41287X60	bleu traffic RAL 5017	thermoplastique haute performance	4	M12	19	26,2	27,1	43,1	10	27,8	62,4	68,1	96,8	110,3	14,1	24	60
K1701.41288X60	gris clair RAL 7035	thermoplastique haute performance	4	M12	19	26,2	27,1	43,1	10	27,8	62,4	68,1	96,8	110,3	14,1	24	60
K1701.5161X30	gris foncé RAL 7021	thermoplastique haute performance	5	M16	23	30,5	31,5	49,1	12	30,8	72,9	79,2	110,9	126,6	15,1	26	30
K1701.5162X30	orangé pur RAL 2004	thermoplastique haute performance	5	M16	23	30,5	31,5	49,1	12	30,8	72,9	79,2	110,9	126,6	15,1	26	30
K1701.51616X30	jaune colza RAL 1021	thermoplastique haute performance	5	M16	23	30,5	31,5	49,1	12	30,8	72,9	79,2	110,9	126,6	15,1	26	30
K1701.51684X30	rouge traffic RAL 3020	thermoplastique haute performance	5	M16	23	30,5	31,5	49,1	12	30,8	72,9	79,2	110,9	126,6	15,1	26	30
K1701.51686X30	vert sécurité RAL 6032	thermoplastique haute performance	5	M16	23	30,5	31,5	49,1	12	30,8	72,9	79,2	110,9	126,6	15,1	26	30
K1701.51687X30	bleu traffic RAL 5017	thermoplastique haute performance	5	M16	23	30,5	31,5	49,1	12	30,8	72,9	79,2	110,9	126,6	15,1	26	30
K1701.51688X30	gris clair RAL 7035	thermoplastique haute performance	5	M16	23	30,5	31,5	49,1	12	30,8	72,9	79,2	110,9	126,6	15,1	26	30
K1701.5161X40	gris foncé RAL 7021	thermoplastique haute performance	5	M16	23	30,5	31,5	49,1	12	30,8	72,9	79,2	110,9	126,6	15,1	26	40
K1701.5162X40	orangé pur RAL 2004	thermoplastique haute performance	5	M16	23	30,5	31,5	49,1	12	30,8	72,9	79,2	110,9	126,6	15,1	26	40
K1701.51616X40	jaune colza RAL 1021	thermoplastique haute performance	5	M16	23	30,5	31,5	49,1	12	30,8	72,9	79,2	110,9	126,6	15,1	26	40
K1701.51684X40	rouge traffic RAL 3020	thermoplastique haute performance	5	M16	23	30,5	31,5	49,1	12	30,8	72,9	79,2	110,9	126,6	15,1	26	40
K1701.51686X40	vert sécurité RAL 6032	thermoplastique haute performance	5	M16	23	30,5	31,5	49,1	12	30,8	72,9	79,2	110,9	126,6	15,1	26	40
K1701.51687X40	bleu traffic RAL 5017	thermoplastique haute performance	5	M16	23	30,5	31,5	49,1	12	30,8	72,9	79,2	110,9	126,6	15,1	26	40
K1701.51688X40	gris clair RAL 7035	thermoplastique haute performance	5	M16	23	30,5	31,5	49,1	12	30,8	72,9	79,2	110,9	126,6	15,1	26	40
K1701.5161X50	gris foncé RAL 7021	thermoplastique haute performance	5	M16	23	30,5	31,5	49,1	12	30,8	72,9	79,2	110,9	126,6	15,1	26	50
K1701.5162X50	orangé pur RAL 2004	thermoplastique haute performance	5	M16	23	30,5	31,5	49,1	12	30,8	72,9	79,2	110,9	126,6	15,1	26	50
K1701.51616X50	jaune colza RAL 1021	thermoplastique haute performance	5	M16	23	30,5	31,5	49,1	12	30,8	72,9	79,2	110,9	126,6	15,1	26	50
K1701.51684X50	rouge traffic RAL 3020	thermoplastique haute performance	5	M16	23	30,5	31,5	49,1	12	30,8	72,9	79,2	110,9	126,6	15,1	26	50
K1701.51686X50	vert sécurité RAL 6032	thermoplastique haute performance	5	M16	23	30,5	31,5	49,1	12	30,8	72,9	79,2	110,9	126,6	15,1	26	50

© HEINRICH KIPP WERK GmbH & Co. KG

Manette indexable en plastique avec filetage, insert fileté en inox

Aperçu des articles

Référence	Couleur du corps de base	Matière du corps de base	Taille	X	D	D1	D2	H	H1	H2	H3	H4	A	A1	B	Nombre de dents	L
K1701.51687X50	bleu traffic RAL 5017	thermoplastique haute performance	5	M16	23	30,5	31,5	49,1	12	30,8	72,9	79,2	110,9	126,6	15,1	26	50
K1701.51688X50	gris clair RAL 7035	thermoplastique haute performance	5	M16	23	30,5	31,5	49,1	12	30,8	72,9	79,2	110,9	126,6	15,1	26	50
K1701.5161X60	gris foncé RAL 7021	thermoplastique haute performance	5	M16	23	30,5	31,5	49,1	12	30,8	72,9	79,2	110,9	126,6	15,1	26	60
K1701.5162X60	orangé pur RAL 2004	thermoplastique haute performance	5	M16	23	30,5	31,5	49,1	12	30,8	72,9	79,2	110,9	126,6	15,1	26	60
K1701.51616X60	jaune colza RAL 1021	thermoplastique haute performance	5	M16	23	30,5	31,5	49,1	12	30,8	72,9	79,2	110,9	126,6	15,1	26	60
K1701.51684X60	rouge traffic RAL 3020	thermoplastique haute performance	5	M16	23	30,5	31,5	49,1	12	30,8	72,9	79,2	110,9	126,6	15,1	26	60
K1701.51686X60	vert sécurité RAL 6032	thermoplastique haute performance	5	M16	23	30,5	31,5	49,1	12	30,8	72,9	79,2	110,9	126,6	15,1	26	60
K1701.51687X60	bleu traffic RAL 5017	thermoplastique haute performance	5	M16	23	30,5	31,5	49,1	12	30,8	72,9	79,2	110,9	126,6	15,1	26	60
K1701.51688X60	gris clair RAL 7035	thermoplastique haute performance	5	M16	23	30,5	31,5	49,1	12	30,8	72,9	79,2	110,9	126,6	15,1	26	60

© HEINRICH KIPP WERK GmbH & Co. KG