Charnières à ressort profil aluminium 0,35 Nm

Description de l'article/illustrations du produit

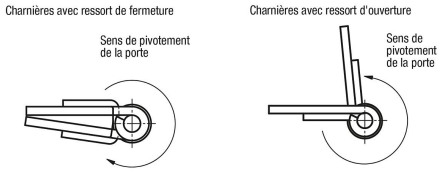

Description

Matière :
Aluminium 6060 T5.
Cache de recouvrement en PA 6.6.
Rondelles en POM.

Finition :
Anodisé, noir.

Nota :
Les charnières sont équipées d'un ressort de tension intégré en acier. Celui-ci permet l'ouverture et la fermeture automatiques des portes et volets.
Les charnières à fonctionnement libre peuvent être associées aux charnières à ressort en raison de leurs dimensions et de leur aspect identiques.
Angle d'ouverture 270°.

Couple du ressort à l'ouverture :
M(0°) : 0,35 Nm / M(90°) : 0,24 Nm / M(180°) : 0,12 Nm
Couple du ressort à la fermeture :
M(0°) : 0,12 Nm / M(90°) : 0,24 Nm / M(180°) : 0,35 Nm

Les charnières sont conçues pour plus de 30 000 cycles de manœuvres.

Fixation au moyen de vis à tête cylindrique selon les normes DIN 912/ DIN EN ISO 4762.

Les valeurs de charge spécifiées des charnières sont des valeurs indicatives non contraignantes, ne tenant pas compte des facteurs de sécurité et excluant toute responsabilité. Les valeurs indiquées sont exclusivement destinées à des fins d'information et ne constituent pas une garantie légale des propriétés.

Les valeurs de charge ont été déterminées dans des conditions de laboratoire. Chaque utilisateur doit déterminer lui-même si la charnière est adaptée à l'application envisagée.
Les différents matériaux sur lesquels les charnières sont fixées et les types de fixation, les conditions climatiques ainsi que l'usure peuvent influer sur les valeurs définies.

Plage de température :
de -20 °C à +80 °C

Accessoires :
Vis à tête cylindrique à six pans creux DIN 912/ DIN EN ISO 4762.

© HEINRICH KIPP WERK GmbH & Co. KG

Charnières à ressort profil aluminium 0,35 Nm

Dessins

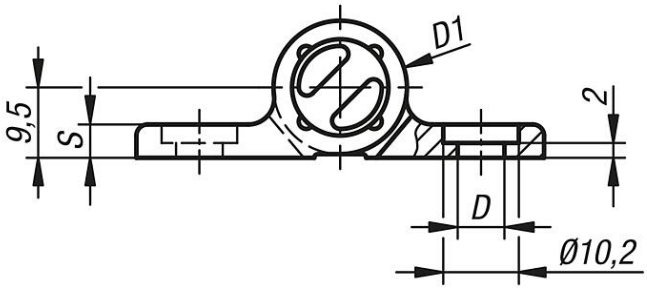

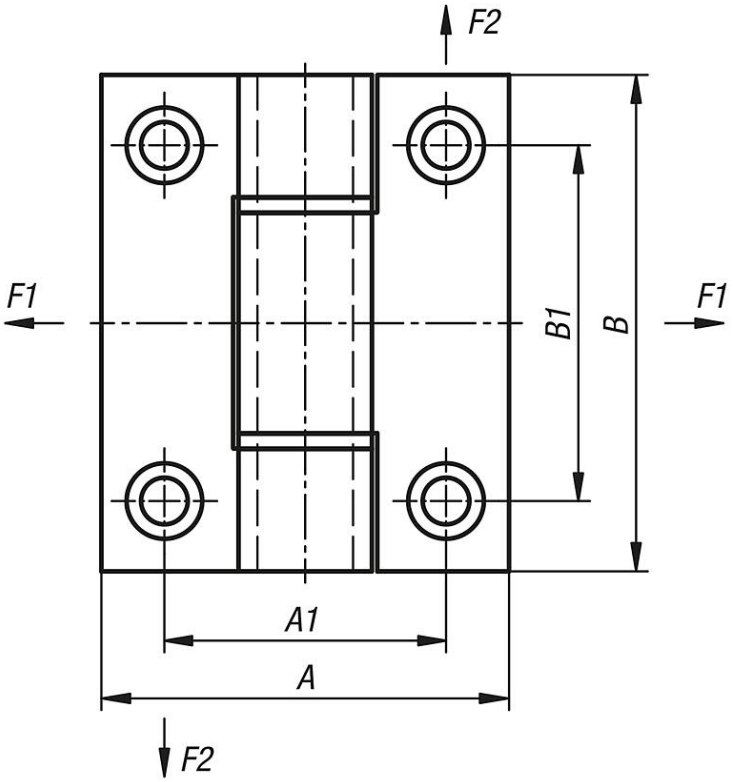

Aperçu des articles

Charnières à ressort profil aluminium 0,35 Nm

Référence	Finition 1	Finition 2	Couleur du corps de base	Surface corps	A	A1	B	B1	D	D1	S	F1 N	F2 N
K1179.556701	ressort d'ouverture	-	noir	anodisé	55	38	67	48	6,3	18	4,5	5000	4200
K1179.55670	ressort d'ouverture	-	incolore	anodisé	55	38	67	48	6,3	18	4,5	5000	4200
K1179.556711	ressort de fermeture	-	noir	anodisé	55	38	67	48	6,3	18	4,5	5000	4200
K1179.55671	ressort de fermeture	-	incolore	anodisé	55	38	67	48	6,3	18	4,5	5000	4200
K1179.055652	-	-	incolore	anodisé	55	38	65	48	6,3	18	4,5	6590	9810
K1179.0556521	-	-	noir	anodisé	55	38	65	48	6,3	18	4,5	6590	9810
K1179.155652	-	-	incolore	anodisé	55	38	65	48	6,3	18	4,5	6590	9810
K1179.1556521	-	-	noir	anodisé	55	38	65	48	6,3	18	4,5	6590	9810

© HEINRICH KIPP WERK GmbH & Co. KG

Charnières à ressort profil aluminium 0,35 Nm

Aperçu des articles