# Poussoirs latéraux à ressort en matière plastique

**Description de l'article/illustrations du produit**

## Description

**Matière :**
Corps et ressort en plastique.Doigts d'appui en acier, en Inox ou en POM.

**Finition :**
Doigts d'appui (en acier) cémentés et brunis.Doigts d'appui (en Inox) naturels.
Doigts d'appui (en POM) blancs.

**Nota :**
Les poussoirs latéraux à ressort servent à positionner, à serrer, à maintenir et à fixer des pièces au cours d'applications susceptibles d'engendrer un encrassement accru.
Par exemple : peinture et décapage au sable.

Calcul de la cote X :
Y > = L1-D1/2, alors X=D1/2-S
Y < L1-D1/2, alors X =D1/2-S-((L1-D1/2-Y)*0,123)

Légère force du ressort = ressort bleu
Force standard du ressort = ressort rouge
Force accrue du ressort = ressort vert

**Montage :**
Le corps est pressé dans l'alésage.
Il est recommandé d'humidifier le corps avant le montage.

**Indication de dessin :**
1) Outil de montage
2) Certaines tailles ont une forme de tige divergente

Y = hauteur de la pièce
W = longueur de la pièce
X = cote de coordonnées
Z = diamètre de la butée

© HEINRICH KIPP WERK GmbH & Co. KG

# Poussoirs latéraux à ressort en matière plastique

## Dessins

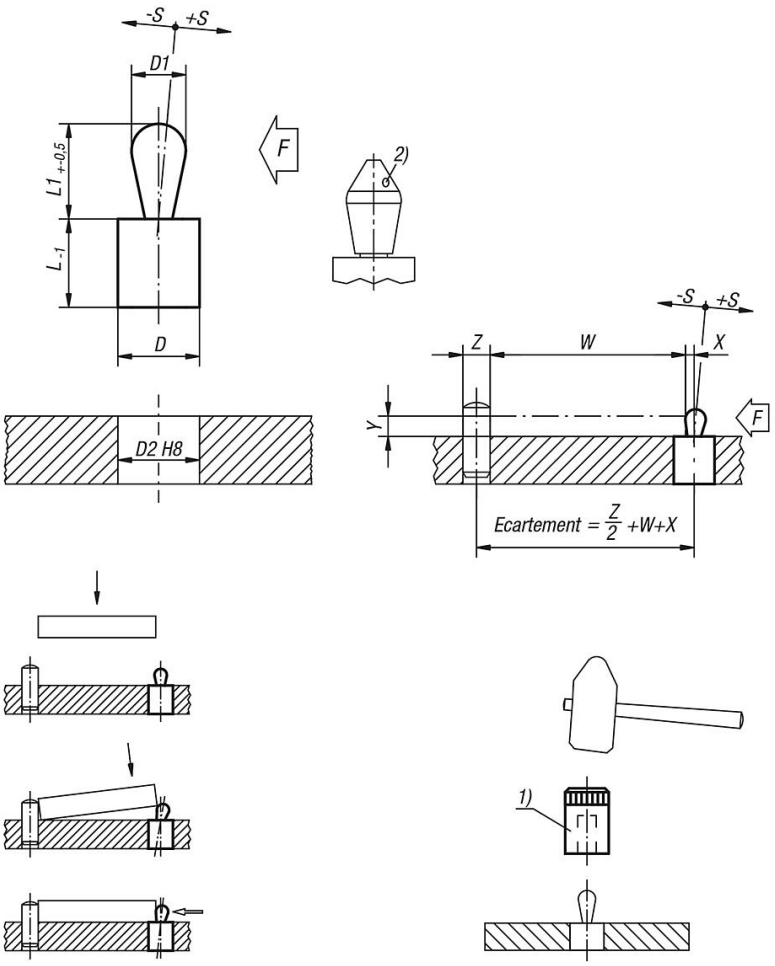


## Aperçu des articles

### Poussoirs latéraux à ressort en matière plastique

| Référence | Finition 1 | Finition 2 | Matière de composant | D | D1 | D2 | L | L1 | ±S | F env.(N) | Référence Outil de montage |
|---|---|---|---|---|---|---|---|---|---|---|---|
| **K1733.100307** | ressort léger | forme de tige divergente | acier | 6 | 3 | 5,9 | 7 | 3,7 | 0,4 | 10 | K1733.03 |
| **K1733.100409** | ressort léger | - | acier | 8 | 4 | 7,9 | 9 | 5,2 | 0,6 | 15 | K1733.04 |
| **K1733.100509** | ressort léger | - | acier | 10 | 5 | 9,9 | 9 | 7,3 | 0,8 | 30 | K1733.05 |
| **K1733.100609** | ressort léger | - | acier | 10 | 6 | 9,9 | 9 | 10,3 | 1 | 20 | K1733.05 |
| **K1733.200307** | ressort standard | forme de tige divergente | acier | 6 | 3 | 5,9 | 7 | 3,7 | 0,4 | 20 | K1733.03 |
| **K1733.200409** | ressort standard | - | acier | 8 | 4 | 7,9 | 9 | 5,2 | 0,6 | 30 | K1733.04 |
| **K1733.200509** | ressort standard | - | acier | 10 | 5 | 9,9 | 9 | 7,3 | 0,8 | 60 | K1733.05 |
| **K1733.200609** | ressort standard | - | acier | 10 | 6 | 9,9 | 9 | 10,3 | 1 | 30 | K1733.05 |
| **K1733.200813** | ressort standard | - | acier | 12 | 8 | 11,9 | 13 | 13,3 | 1,2 | 50 | K1733.08 |
| **K1733.201016** | ressort standard | - | acier | 16 | 10 | 15,9 | 16 | 16,9 | 1,6 | 80 | K1733.10 |
| **K1733.300509** | ressort renforcé | - | acier | 10 | 5 | 9,9 | 9 | 7,3 | 0,8 | 90 | K1733.05 |
| **K1733.300609** | ressort renforcé | - | acier | 10 | 6 | 9,9 | 9 | 10,3 | 1 | 60 | K1733.05 |
| **K1733.300813** | ressort renforcé | - | acier | 12 | 8 | 11,9 | 13 | 13,3 | 1,2 | 100 | K1733.08 |
| **K1733.301016** | ressort renforcé | - | acier | 16 | 10 | 15,9 | 16 | 16,9 | 1,6 | 160 | K1733.10 |
| **K1733.110307** | ressort léger | forme de tige divergente | acier inoxydable | 6 | 3 | 2,9 | 7 | 3,7 | 0,4 | 10 | K1733.03 |
| **K1733.110409** | ressort léger | - | acier inoxydable | 8 | 4 | 7,9 | 9 | 5,2 | 0,6 | 15 | K1733.04 |
| **K1733.110509** | ressort léger | - | acier inoxydable | 10 | 5 | 9,9 | 9 | 7,3 | 0,8 | 30 | K1733.05 |
| **K1733.110609** | ressort léger | - | acier inoxydable | 10 | 6 | 9,9 | 9 | 10,3 | 1 | 20 | K1733.05 |
| **K1733.210307** | ressort standard | forme de tige divergente | acier inoxydable | 6 | 3 | 5,9 | 7 | 3,7 | 0,4 | 20 | K1733.03 |

© HEINRICH KIPP WERK GmbH & Co. KG

# Poussoirs latéraux à ressort en matière plastique

## Aperçu des articles

| Référence | Finition 1 | Finition 2 | Matière de composant | D | D1 | D2 | L | L1 | ±S | F env.(N) | Référence Outil de montage |
|---|---|---|---|---|---|---|---|---|---|---|---|
| **K1733.210409** | ressort standard | - | acier inoxydable | 8 | 4 | 7,9 | 9 | 5,2 | 0,6 | 30 | K1733.04 |
| **K1733.210509** | ressort standard | - | acier inoxydable | 10 | 5 | 9,9 | 9 | 7,3 | 0,8 | 60 | K1733.05 |
| **K1733.210609** | ressort standard | - | acier inoxydable | 10 | 6 | 9,9 | 9 | 10,3 | 1 | 30 | K1733.05 |
| **K1733.210813** | ressort standard | - | acier inoxydable | 12 | 8 | 11,9 | 13 | 13,3 | 1,2 | 50 | K1733.08 |
| **K1733.211016** | ressort standard | - | acier inoxydable | 16 | 10 | 15,9 | 16 | 16,9 | 1,6 | 80 | K1733.10 |
| **K1733.310509** | ressort renforcé | - | acier inoxydable | 10 | 5 | 9,9 | 9 | 7,3 | 0,8 | 90 | K1733.05 |
| **K1733.310609** | ressort renforcé | - | acier inoxydable | 10 | 6 | 9,9 | 9 | 10,3 | 1 | 60 | K1733.05 |
| **K1733.310813** | ressort renforcé | - | acier inoxydable | 12 | 8 | 11,9 | 13 | 13,2 | 1,2 | 100 | K1733.08 |
| **K1733.311016** | ressort renforcé | - | acier inoxydable | 16 | 10 | 15,9 | 16 | 16,6 | 1,6 | 160 | K1733.10 |
| **K1733.120307** | ressort léger | forme de tige divergente | POM | 6 | 3 | 5,9 | 7 | 3,7 | 0,4 | 10 | K1733.03 |
| **K1733.120409** | ressort léger | - | POM | 8 | 4 | 7,9 | 9 | 5,2 | 0,6 | 15 | K1733.04 |
| **K1733.120509** | ressort léger | - | POM | 10 | 5 | 9,9 | 9 | 7,3 | 0,8 | 30 | K1733.05 |
| **K1733.120609** | ressort léger | - | POM | 10 | 6 | 9,9 | 9 | 10,3 | 1 | 20 | K1733.05 |
| **K1733.220307** | ressort standard | forme de tige divergente | POM | 6 | 3 | 5,9 | 7 | 3,7 | 0,4 | 20 | K1733.03 |
| **K1733.220409** | ressort standard | - | POM | 8 | 4 | 7,9 | 9 | 5,2 | 0,6 | 30 | K1733.04 |
| **K1733.220509** | ressort standard | - | POM | 10 | 5 | 9,9 | 9 | 7,3 | 0,8 | 60 | K1733.05 |
| **K1733.220609** | ressort standard | - | POM | 10 | 6 | 9,9 | 9 | 10,3 | 1 | 30 | K1733.05 |
| **K1733.220813** | ressort standard | - | POM | 12 | 8 | 11,9 | 13 | 13,3 | 1,2 | 50 | K1733.08 |
| **K1733.221016** | ressort standard | - | POM | 16 | 10 | 15,9 | 16 | 16,9 | 1,6 | 80 | K1733.10 |
| **K1733.320509** | ressort renforcé | - | POM | 10 | 5 | 9,9 | 9 | 7,3 | 0,8 | 90 | K1733.05 |
| **K1733.320609** | ressort renforcé | - | POM | 10 | 6 | 9,9 | 9 | 10,3 | 1 | 60 | K1733.05 |
| **K1733.320813** | ressort renforcé | - | POM | 12 | 8 | 11,9 | 13 | 13,3 | 1,2 | 100 | K1733.08 |
| **K1733.321016** | ressort renforcé | - | POM | 16 | 10 | 15,9 | 16 | 16,9 | 1,6 | 160 | K1733.10 |

© HEINRICH KIPP WERK GmbH & Co. KG