Sauterelle à crochet horizontal avec attache

Description de l'article/illustrations du produit

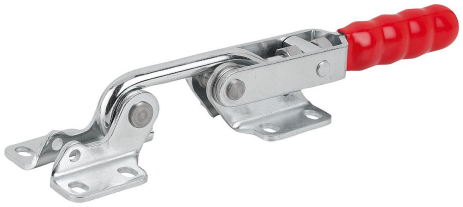

Description

Matière :
Acier ou Inox.

Finition :
Acier zingué.
Inox naturel.
Poignée plastique résistante à l'huile.

Nota :
Les sauterelles à crochet conviennent particulièrement pour fermer et fixer rapidement des couvercles et des clapets.
La course de réglage peut être réglée individuellement sur la sauterelle de fermeture pour chaque modèle.

Course de réglage : 0 - 5 mm.

Dessins

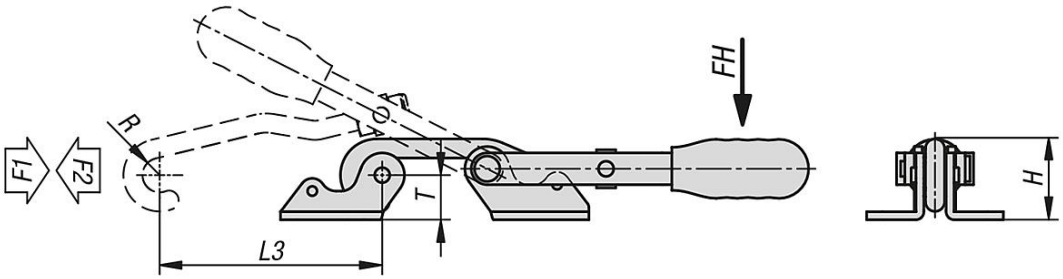

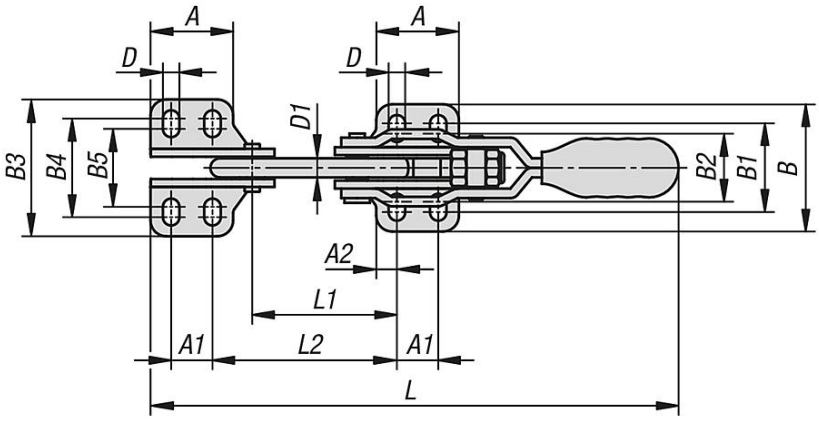

Aperçu des articles

Sauterelle à crochet horizontal avec attache

Aperçu des articles

Sauterelle à crochet horizontal avec attache

Référence	Matière du corps de base	Angle d'ouverture de la poignée	Force manuelle FH (N)	Force de traction F1 N	Force de retenue F2 N
K1432.02000	acier	153°	100	1500	2000
K1432.04000	acier	155°	160	3000	4000
K1432.07000	acier	155°	200	4000	7000
K1432.12000	acier inoxydable	153°	100	1500	2000
K1432.14000	acier inoxydable	155°	160	3000	4000
K1432.17000	acier inoxydable	155°	200	4000	7000

Référence	Matière du corps de base	A	A1	A2	B	B1	B2	B3	B4	B5	D	D1	H	L	L1	L2	Course de serrage L3	R	T
K1432.02000	acier	26	13	6,5	40	28	21,5	43	31	24,5	5,2	6	25,4	167	45,5	58	70	5,4	14
K1432.04000	acier	35	19	8	52	36	29	57	41	34	6,5	8	35	247	68,2	84	90	7	20
K1432.07000	acier	51	32	9,5	71,5	52,5	43,5	78	59	50	8,5	12	49,3	314	84	104	115	10	27
K1432.12000	acier inoxydable	26	13	6,5	40	28	21,5	43	31	24,5	5,2	6	25,4	167	45,5	58	70	5,4	14
K1432.14000	acier inoxydable	35	19	8	52	36	29	57	41	34	6,5	8	35	247	68,2	84	90	7	20
K1432.17000	acier inoxydable	51	32	9,5	71,5	52,5	43,5	78	59	50	8,5	12	49,3	314	84	104	115	10	27

© HEINRICH KIPP WERK GmbH & Co. KG