Billes de convoyage haute résistance

Description de l'article/illustrations du produit

Description

Matière :
Rotules inox 1.4021.
Corps inox 1.4301.

Finition :
Naturel.

Nota :
Les billes de convoyage en acier inox sont conçues pour durer même en présence de chocs.
Les billes de convoyage sont munies de dispositifs d'étanchéité à la poussière et d'orifices pour l'autonettoyage.
Toutes les billes de convoyage sont livrées avec un boîtier en acier inox et une surface trempée.

Indication de dessin :
1) Bille de convoyage
2) Bille de roulement

Dessins

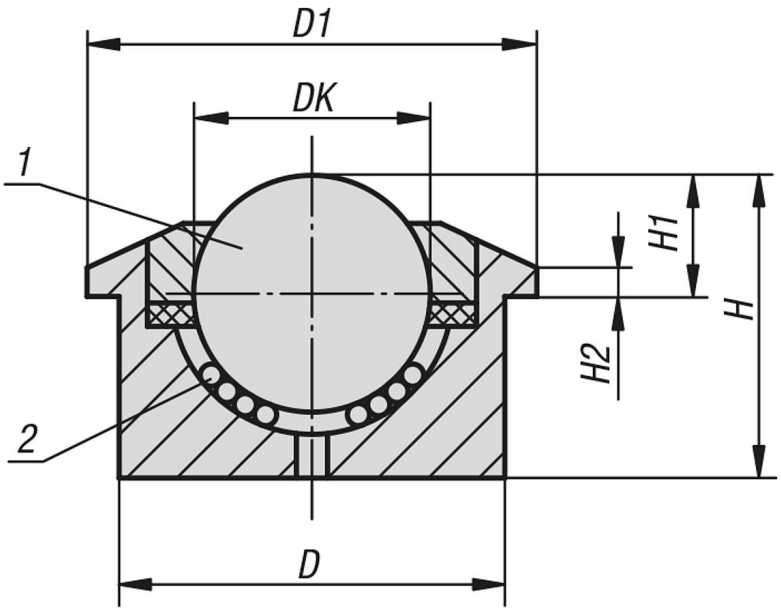

Aperçu des articles

Billes de convoyage haute résistance

Référence	DK	D1	D	H	H1	H2	Charge de base C (N)
K1323.322	22,2	45	36±0,080	30,5	9,8±0,2	3	1200
K1323.330	30	55	45±0,080	36,8	13,8±0,2	3,4	2000

© HEINRICH KIPP WERK GmbH & Co. KG

Billes de convoyage haute résistance

Aperçu des articles