Billes de serrage avec calotte pour stabilisateur de pièce

Description de l'article/illustrations du produit

Description

Matière :
Acier.

Finition :
Vis H DIN EN ISO 4017, classe de résistance 8.8, noire.
Vis CHC DIN EN ISO 4762, classe de résistance 8.8, noire.
Bille de serrage polie.

Nota :
Les billes de serrage permettent de relier la pièce à usiner au stabilisateur de pièce de manière flexible. Les billes de serrage permettent une grande liberté au niveau de la pièce à usiner.

Indication de dessin :
1) Vis CHC DIN EN ISO 4762

Dessins

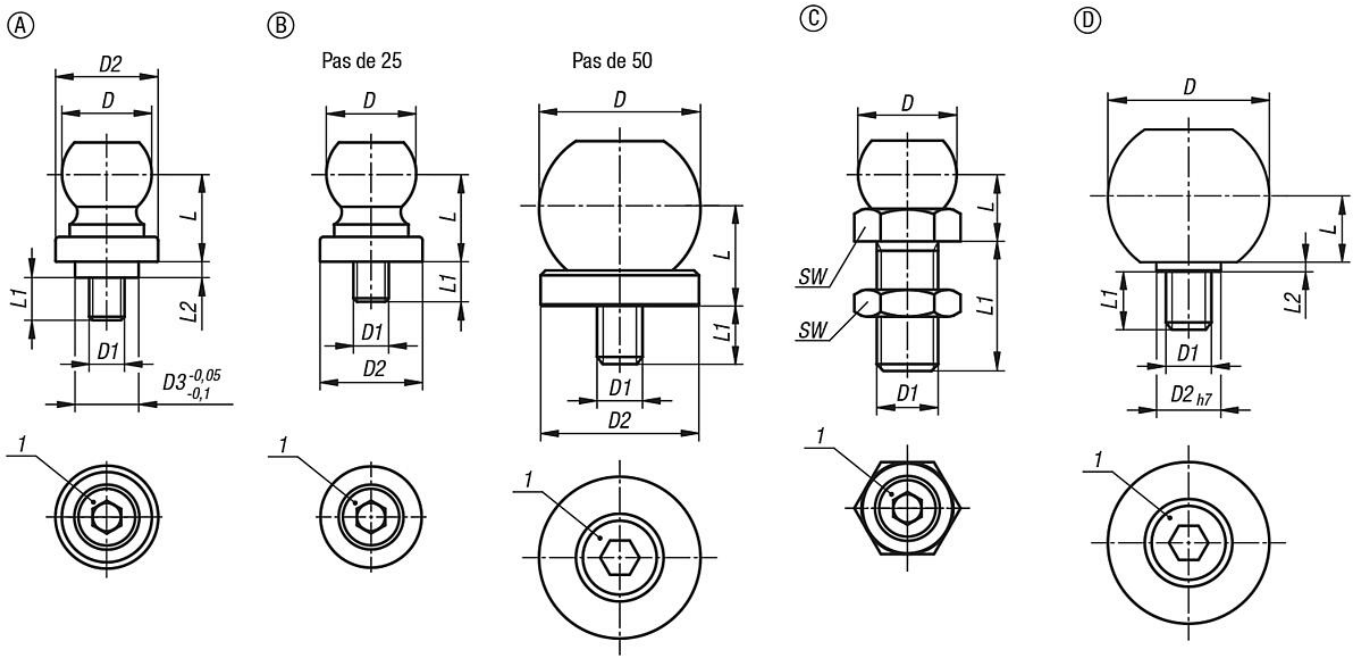

Aperçu des articles

Billes de serrage avec calotte pour stabilisateur de pièce

Référence	Forme	Taille	D	D1	D2	D3	L	L1	L2	SW
K1193.125	A	25	25,4	M10	29	18	25	12,2	4,5	-
K1193.225	B	25	25,4	M10	29	-	25	11	-	-
K1193.250	B	50	50	M16	49	-	30	20,5	-	-
K1193.3251240	C	25	25,4	M12	-	-	17,3	40	-	18
K1193.3251640	C	25	25,4	M16	-	-	19,8	40	-	24
K1193.3252050	C	25	25,4	M20	-	-	22,3	50	-	30
K1193.3252450	C	25	25,4	M24	-	-	24,8	50	-	36
K1193.3502450	C	50	50	M24	-	-	34,5	50	-	36
K1193.3503060	C	50	50	M30	-	-	34,5	60	-	46

© HEINRICH KIPP WERK GmbH & Co. KG

Billes de serrage avec calotte pour stabilisateur de pièce

Aperçu des articles

Référence	Forme	Taille	D	D1	D2	D3	L	L1	L2	SW
K1193.3503670	C	50	50	M36	-	-	34,5	70	-	55
K1193.450	D	50	50	M16	25	-	20	18	3,5	-

© HEINRICH KIPP WERK GmbH & Co. KG