Poignées de manutention en aluminium avec embout en plastique

Description de l'article/illustrations du produit

19"

Description

Matière :
Traverse en aluminium.
Embouts et couvercle en PA 6.
Douille taraudée en acier.

Finition :
Traverse anodisée nature ou noir.
Douille taraudée zinguée.

Nota :
- 19"
- conception fermée
- montage simple
- le montage des embouts se fait au maillet

Dessins

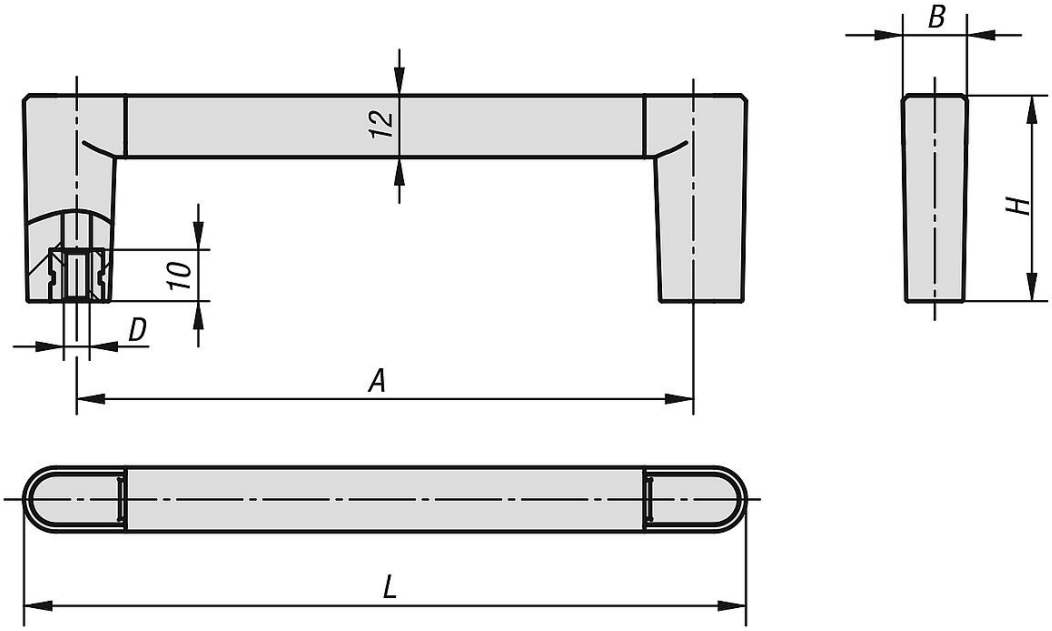

Aperçu des articles

Poignée de manutention

Référence	Couleur du corps de base	A	B	D	H	L	Charge N
K1128.055101	noir	55	12,5	M5	40	75,5	1000
K1128.088101	noir	88	12,5	M5	40	108,5	1000
K1128.100101	noir	100	12,5	M5	40	120,5	1000
K1128.120101	noir	120	12,5	M5	40	140,5	1000
K1128.180101	noir	180	12,5	M5	40	200,5	1000
K1128.235101	noir	235	12,5	M5	40	255,5	1000
K1128.055103	nature	55	12,5	M5	40	75,5	1000
K1128.088103	nature	88	12,5	M5	40	108,5	1000

© HEINRICH KIPP WERK GmbH & Co. KG

Poignées de manutention en aluminium avec embout en plastique

Aperçu des articles

Référence	Couleur du corps de base	A	B	D	H	L	Charge N
K1128.100103	nature	100	12,5	M5	40	120,5	1000
K1128.120103	nature	120	12,5	M5	40	140,5	1000
K1128.180103	nature	180	12,5	M5	40	200,5	1000
K1128.235103	nature	235	12,5	M5	40	255,5	1000

© HEINRICH KIPP WERK GmbH & Co. KG