Douilles magnétiques

Description de l'article/illustrations du produit

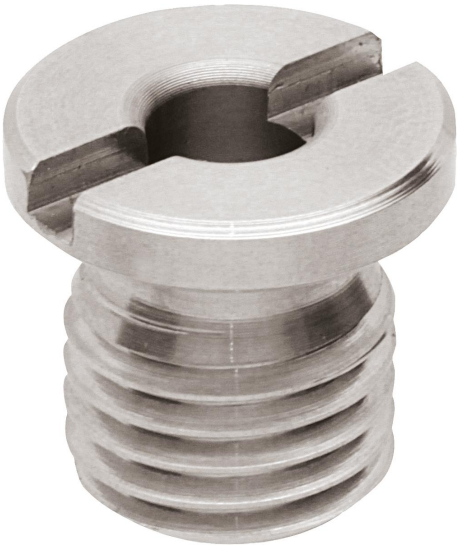

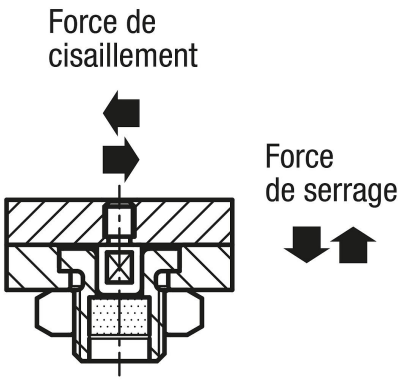

Tolérances de montage recommandées :

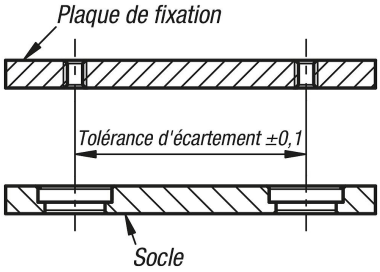

Description

Matière :
Corps en inox.
Aimant néodyme.

Finition :
Corps : naturel.

Nota :
Un aimant dans la douille attire la broche (K1069) et la maintient avec la force de serrage indiquée.
Répétabilité ±0,25 mm. La répétabilité peut être améliorée à l'aide de centreurs supplémentaires.

Cotes de montage de la forme A :
plaques d'une épaisseur de 6 mm min.
Cotes de montage de la forme B :
plaques d'une épaisseur de 10 mm max.
Cotes de montage de la forme C :
plaques d'une épaisseur supérieure à 10 mm.
Cotes de montage de la forme D :
trou borgne.

Sur demande :
Écrou adapté.

Accessoires :
Broche K1069

Indication de dessin :
1) Aimant
2) Circlip

© HEINRICH KIPP WERK GmbH & Co. KG

Douilles magnétiques

Dessins

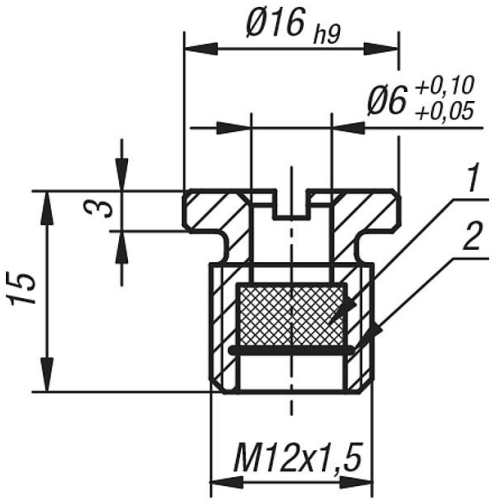

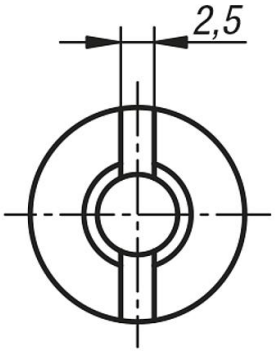

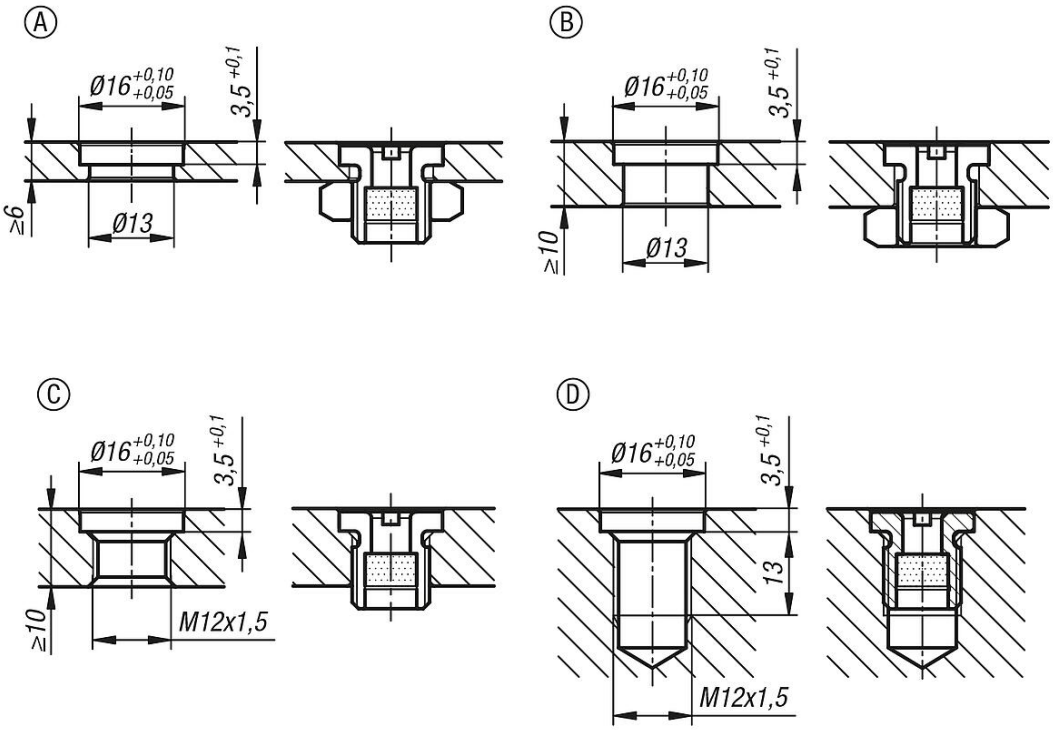

© HEINRICH KIPP WERK GmbH & Co. KG

Douilles magnétiques

Aperçu des articles

Douilles magnétiques

Référence	Force de serrage N	Force de cisaillement kN	Résistance à température
K1068.6	7	0,8	≤80 °C

© HEINRICH KIPP WERK GmbH & Co. KG