Ensemble de bridage pivotant

Description de l'article/illustrations du produit

Description

Matière :
Acier de traitement.
Boule: plastique.

Finition :
Traité et bruni.
Boule : plastique thermodurcissable PF 31, noir.

Nota :
* Force manuelle admissible pour la poignée.

Accessoires :
Poignée standard K0915.
Poignée dynamométrique K0916.
Bras de serrage pour ensemble de bridage pivotant K0912.03006010 et K0912.04007516.

© HEINRICH KIPP WERK GmbH & Co. KG

Ensemble de bridage pivotant

Dessins

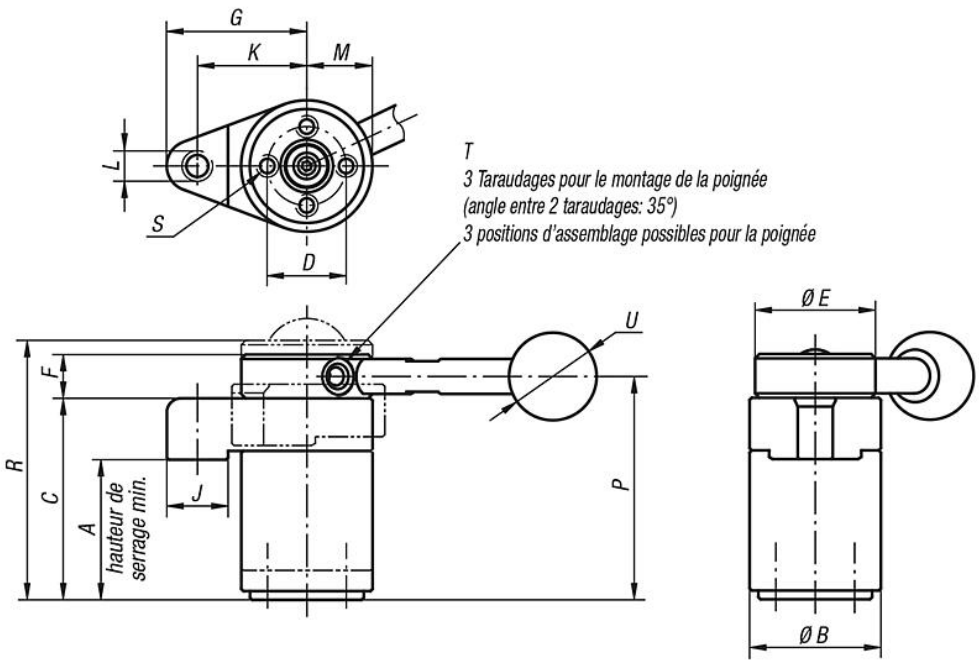

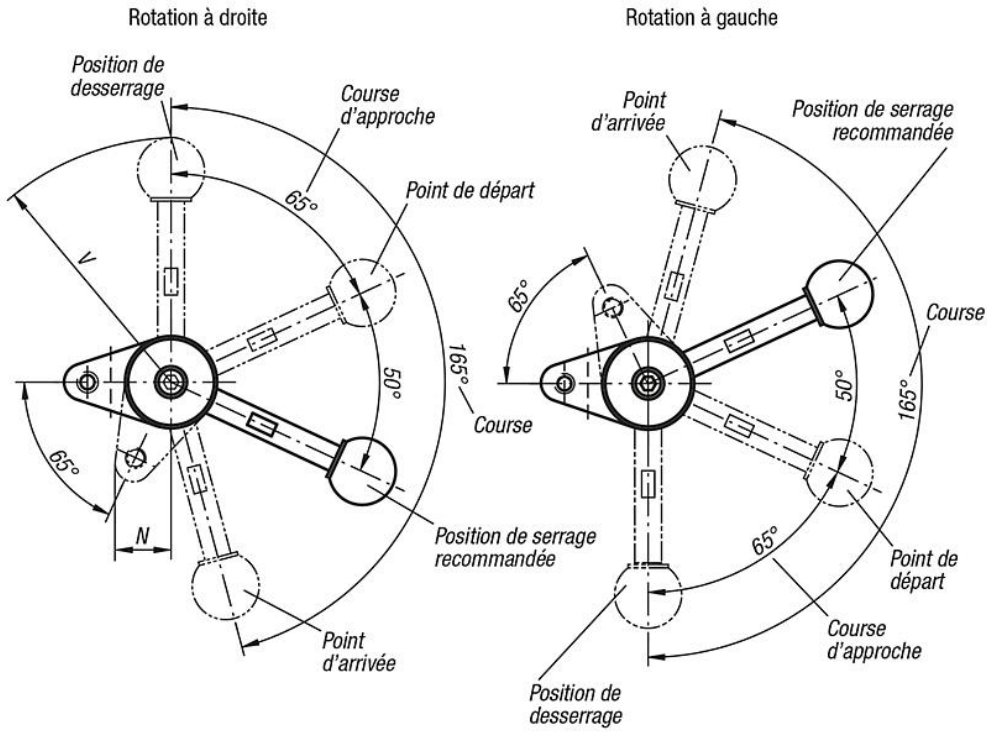

Aperçu des articles

Ensemble de bridage pivotant

Référence	Finition 1	Poignée	A min.	A max.	B	C	D	E	F	G	J	K	L	M	N	P	R	S	T	U	V	F=Force de serrage N	Force manuelle FH (N)
K0912.003232	gauche	sans poignée	31,4	32,6	30	46	18	30	10	32	14	25	M6	15	17	51	57,5	M4x8	M5	-	-	800	150*
K0912.004540	gauche	sans poignée	44,1	45,9	40	63	25	38	13	40	16	32	M8	20	22,5	69,5	78,1	M6x12	M6	-	-	1200	200*

© HEINRICH KIPP WERK GmbH & Co. KG

Ensemble de bridage pivotant

Aperçu des articles

Référence	Finition 1	Poignée	A min.	A max.	B	C	D	E	F	G	J	K	L	M	N	P	R	S	T	U	V	F=Force de serrage N	Force manuelle FH (N)
K0912.013232	gauche	avec poignée	31,4	32,6	30	46	18	30	10	32	14	25	M6	15	17	51	57,5	M4x8	M5	20	73	800	150*
K0912.014540	gauche	avec poignée	44,1	45,9	40	63	25	38	13	40	16	32	M8	20	22,5	69,5	78,1	M6x12	M6	25	107	1200	200*
K0912.103232	droite	sans poignée	31,4	32,6	30	46	18	30	10	32	14	25	M6	15	17	51	57,5	M4x8	M5	-	-	800	150*
K0912.104540	droite	sans poignée	44,1	45,9	40	63	25	38	13	40	16	32	M8	20	22,5	69,5	78,1	M6x12	M6	-	-	1200	200*
K0912.113232	droite	avec poignée	31,4	32,6	30	46	18	30	10	32	14	25	M6	15	17	51	57,5	M4x8	M5	20	73	800	150*
K0912.114540	droite	avec poignée	44,1	45,9	40	63	25	38	13	40	16	32	M8	20	22,5	69,5	78,1	M6x12	M6	25	107	1200	200*

© HEINRICH KIPP WERK GmbH & Co. KG