Manette indexable en zinc injecté haute pression avec taraudage et bouchon de protection, insert taraudé en inox

Description de l'article/illustrations du produit

Débrayage de la poignée par traction

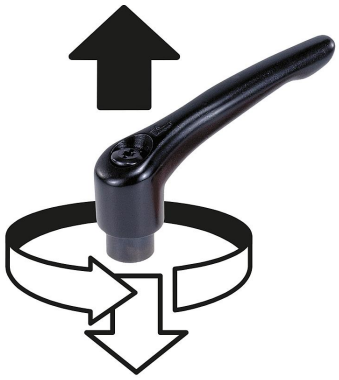

Description

Matière :
Manette indexable en zinc injecté haute pression selon DIN EN 12844.
Insert en Inox 1.4305.
Bouchon de protection en Inox 1.4305.

Finition :
Manette avec revêtement plastique,
Insert inox naturel.
Bouchon de protection en acier inoxydable, naturel.

Nota :
Couleurs disponibles de série :
RAL 2004 orange.

Sur demande :
Autres taraudages, coloris et finitions spéciales.
La cote «H1» est disponible dans d'autres longueurs (prix spécifique).

© HEINRICH KIPP WERK GmbH & Co. KG

Manette indexable en zinc injecté haute pression avec taraudage et bouchon de protection, insert taraudé en inox

Dessins

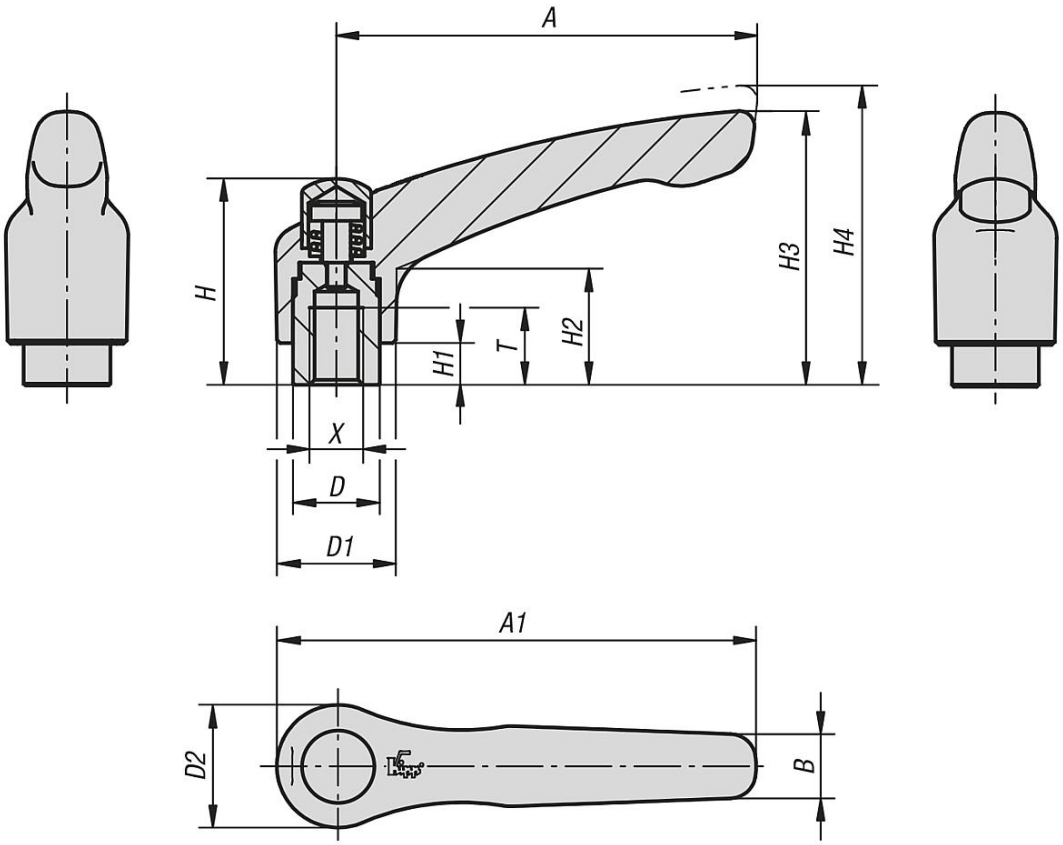

Aperçu des articles

Manette indexable avec bouchon de protection avec insert taraudé en Inox

Référence	Couleur du corps de base	Taille	X	T	D	D1	D2	H	H1	H2	H3	H4	A	A1	B	Nombre de dents
K0123.92062	orangé pur RAL 2004	2	M6	12	13,5	18,5	19	32	6,5	17,5	42,5	45,5	65	74,5	9,5	20
K0123.92082	orangé pur RAL 2004	2	M8	12	13,5	18,5	19	32	6,5	17,5	42,5	45,5	65	74,5	9,5	20
K0123.93082	orangé pur RAL 2004	3	M8	14	16	21	22	41,5	10	24	54,5	58,5	80	91	11	22
K0123.93102	orangé pur RAL 2004	3	M10	14	16	21	22	41,5	10	24	54,5	58,5	80	91	11	22

© HEINRICH KIPP WERK GmbH & Co. KG