Patin DIN 6311 extension de gamme

Description de l'article/illustrations du produit

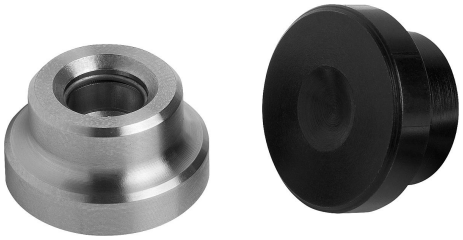

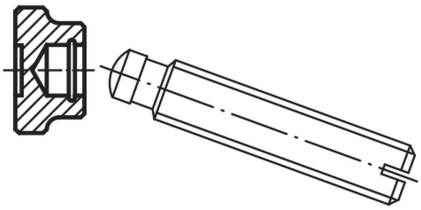

Description

Matière :
Acier : cémenté. Jonc de maintien en acier à ressort.
Inox : naturel. Jonc de maintien en inox.

Finition :
Acier : bruni.
Inox : naturel.

Nota :
Pour le montage, incliner la vis autant que possible en direction de l'ouverture du jonc. Le jonc est livré monté.

Indication de dessin :
Forme S : patin avec jonc
Forme T : modèle plat, grande surface d'appui avec jonc

1) Surface d'appui

Dessins

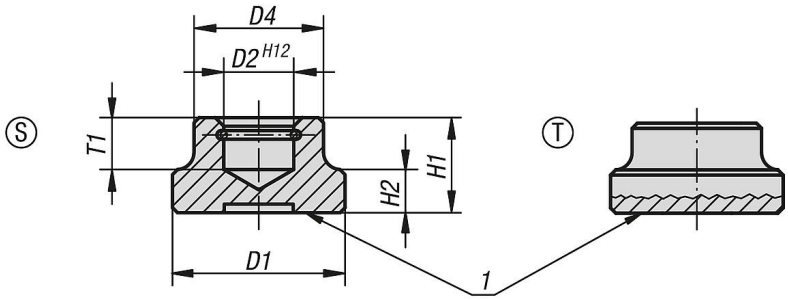

Aperçu des articles

Patin DIN 6311 extension de gamme

Référence	Matière du corps de base	Forme	D1	D2	D4	H1	H2	T1	pour vis sans tête à patin DIN 6332
K0392.06	acier	S	12	4,6	10	7	2,5	4	M6
K0392.08	acier	S	16	6,1	12	9	4	5	M8
K0392.10	acier	S	20	8,1	15	11	5	6	M10
K0392.12	acier	S	25	8,1	18	13	7	7	M12
K0392.16	acier	S	32	12,1	22	15	7	7,5	M16
K0392.20	acier	S	40	15,6	28	16	9	8	M20
K0392.108	acier	T	25	6,1	12	8	4	4,5	M8
K0392.110	acier	T	32	8,1	18	10	6	6	M10 / M12
K0392.116	acier	T	40	12,1	22	12	7	7	M16
K0392.061	acier inoxydable	S	12	4,6	10	7	2,5	4	M6
K0392.081	acier inoxydable	S	16	6,1	12	9	4	5	M8
K0392.101	acier inoxydable	S	20	8,1	15	11	5	6	M10
K0392.121	acier inoxydable	S	25	8,1	18	13	7	7	M12
K0392.161	acier inoxydable	S	32	12,1	22	15	7	7,5	M16
K0392.201	acier inoxydable	S	40	15,6	28	16	9	8	M20

© HEINRICH KIPP WERK GmbH & Co. KG

Patin DIN 6311 extension de gamme

Aperçu des articles

© HEINRICH KIPP WERK GmbH & Co. KG