Doigts d'indexage en acier avec crochet de traction

Description de l'article/illustrations du produit

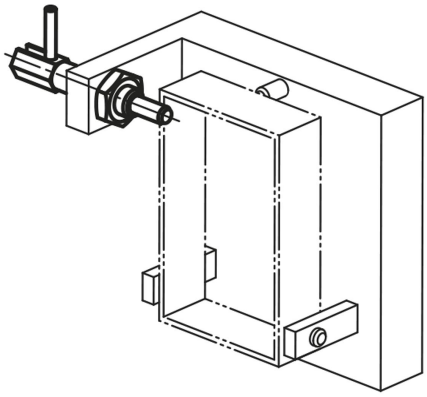

Description

Matière :
Acier classe de résistance : 5.8.

Finition :
zingué passivé bleu

Nota :
Les doigts d'indexage sont utilisés quand il faut éviter tout déplacement transversal.
Le déblocage du doigt d'indexage s'obtient en tirant sur le levier.

Sur demande :
Finitions spéciales.

Dessins

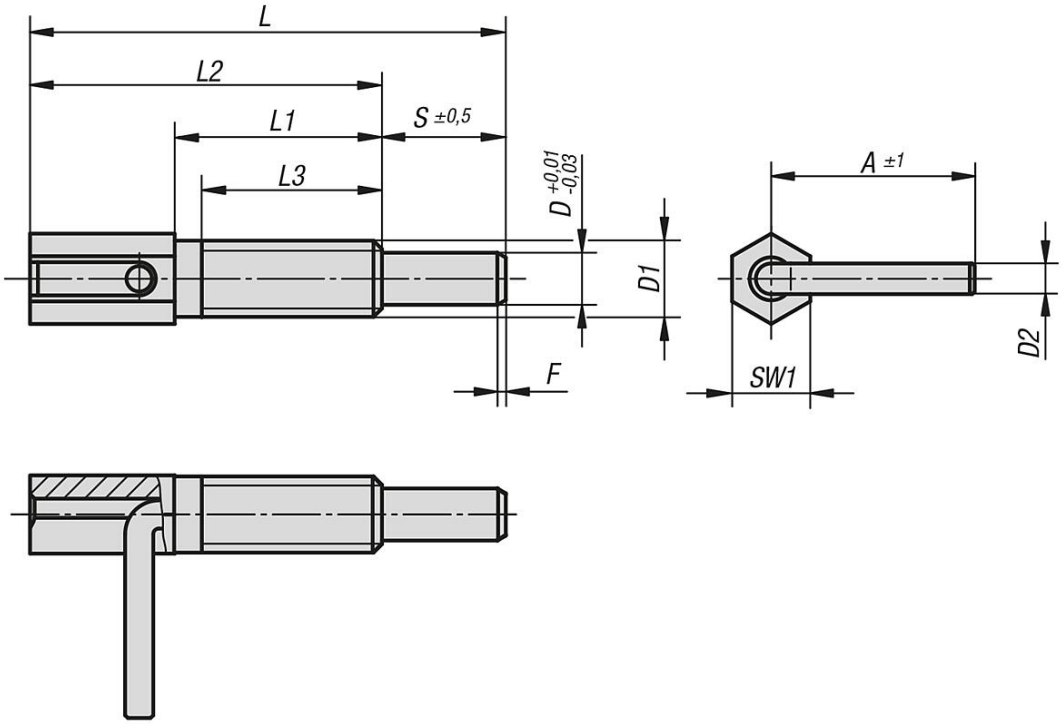

Aperçu des articles

Doigts d'indexage en acier avec crochet de traction

Aperçu des articles

Doigt d'indexage

Référence	A	D	D1	D2	L	L1	L2	L3	Course S	SW1	F x 30°	Force du ressort initiale F1 env. N	Force du ressort finale F2 env. N	Couple de serrage max. Nm
K0340.1104	16	4	M6	2,3	41,5	20	32	17	9,5	6	0,7	3	10	1,6
K0340.1905	19	5	M8	3	54	27	42	24	12	8	0,9	3,5	13,5	4,5
K0340.1206	23,5	6	M10	3,5	65	33,5	51	30	14	10	1,1	4	16	10
K0340.1308	31	8	M12	4,7	73	31,8	54	28	19	12	1,3	4	22	13
K0340.1410	33	10	M16	4,7	102,5	50,5	77,5	44,5	25	16	1,6	4	23	42

© HEINRICH KIPP WERK GmbH & Co. KG