Poignée papillon avec taraudage traversant

Description de l'article/illustrations du produit

Description

Matière :
Poignée en thermoplastique.
Insert en acier 5.8 ou inox 1.4305.

Finition :
Poignée gris foncé.
Insert en acier zingué passivé bleu ou inox naturel.

Dessins

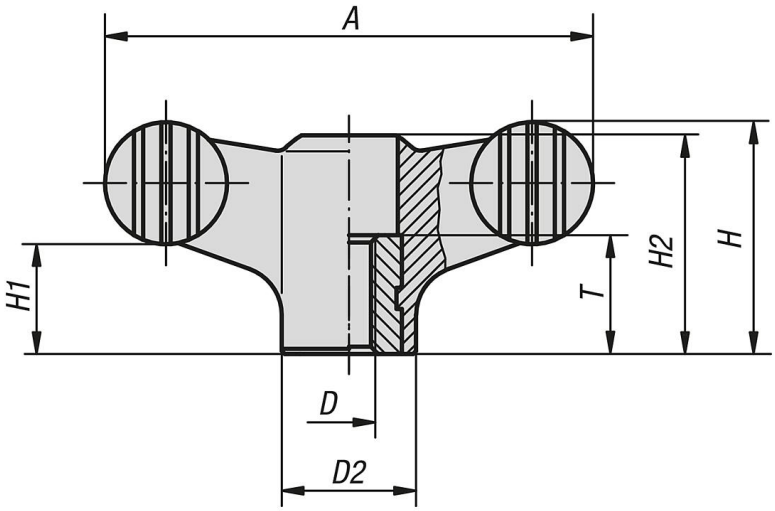

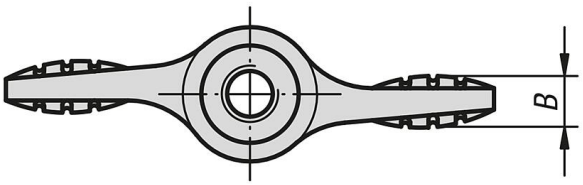

Aperçu des articles

Poignée papillon avec taraudage traversant

Référence	Matière de composant	A	B	D	D2	H	H1	H2	T
K0274.1904	acier	38	4,5	M4	12	18	8,5	16,1	10
K0274.1905	acier	38	4,5	M5	12	18	8,5	16,1	10
K0274.1906	acier	38	4,5	M6	12	18	8,5	16,1	10
K0274.1105	acier	50	5	M5	14	24	11,5	22	10
K0274.1106	acier	50	5	M6	14	24	11,5	22	10
K0274.1208	acier	75	7	M8	21	35,6	17	33,3	14
K0274.1210	acier	75	7	M10	21	35,6	17	33,3	14

© HEINRICH KIPP WERK GmbH & Co. KG

Poignée papillon avec taraudage traversant

Aperçu des articles

Référence	Matière de composant	A	B	D	D2	H	H1	H2	T
K0274.10904	acier inoxydable	38	4,5	M4	12	18	8,5	16,1	10
K0274.10905	acier inoxydable	38	4,5	M5	12	18	8,5	16,1	10
K0274.10906	acier inoxydable	38	4,5	M6	12	18	8,5	16,1	10
K0274.10105	acier inoxydable	50	5	M5	14	24	11,5	22	10
K0274.10106	acier inoxydable	50	5	M6	14	24	11,5	22	10
K0274.10208	acier inoxydable	75	7	M8	21	35,6	17	33,3	14
K0274.10210	acier inoxydable	75	7	M10	21	35,6	17	33,3	14

© HEINRICH KIPP WERK GmbH & Co. KG