Écrous croisillon en aluminium, similaires à DIN 6335, forme A, ébauche

Description de l'article/illustrations du produit

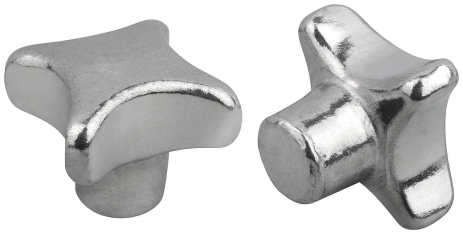

Description

Matière :
Aluminium.

Finition :
Tribofinition.
Naturel.

Sur demande :
Écrous croisillon bruts (non polis).

Dessins

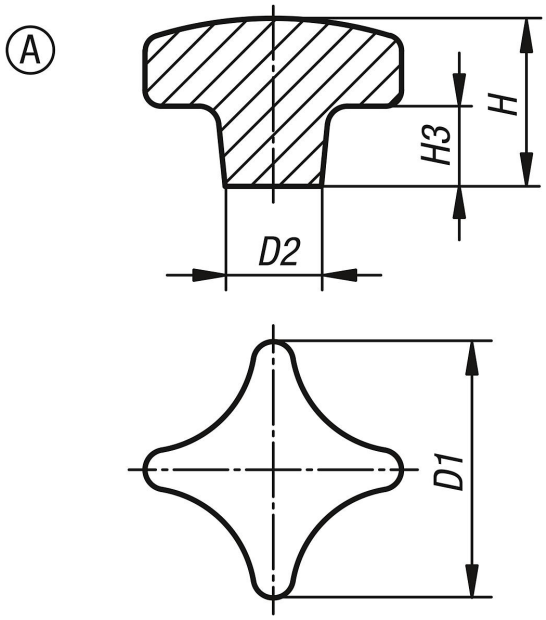

Aperçu des articles

Ecrou croisillon en aluminium, similaire à DIN 6335

Référence	Forme	Surface corps	D1	D2	H	H3
K0145.104008	A	tribofinition	40	14	26	14
K0145.105010	A	tribofinition	50	18	34	20
K0145.106312	A	tribofinition	63	25	42	25
K0145.108016	A	tribofinition	80	25	52	30

© HEINRICH KIPP WERK GmbH & Co. KG