# Sauterelle pneumatique horizontale modèle lourd

## Description de l'article/illustrations du produit

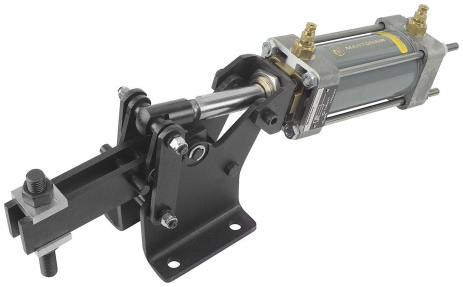

### Description

**Matière :**
Acier.

**Finition :**
Bruni. Vérin verni.

**Sur demande :**
Commutateur de proximité Reed.

**Vérin pneumatique :**
A effet double avec amortisseurs de fin de course des deux côtés.

## Dessins

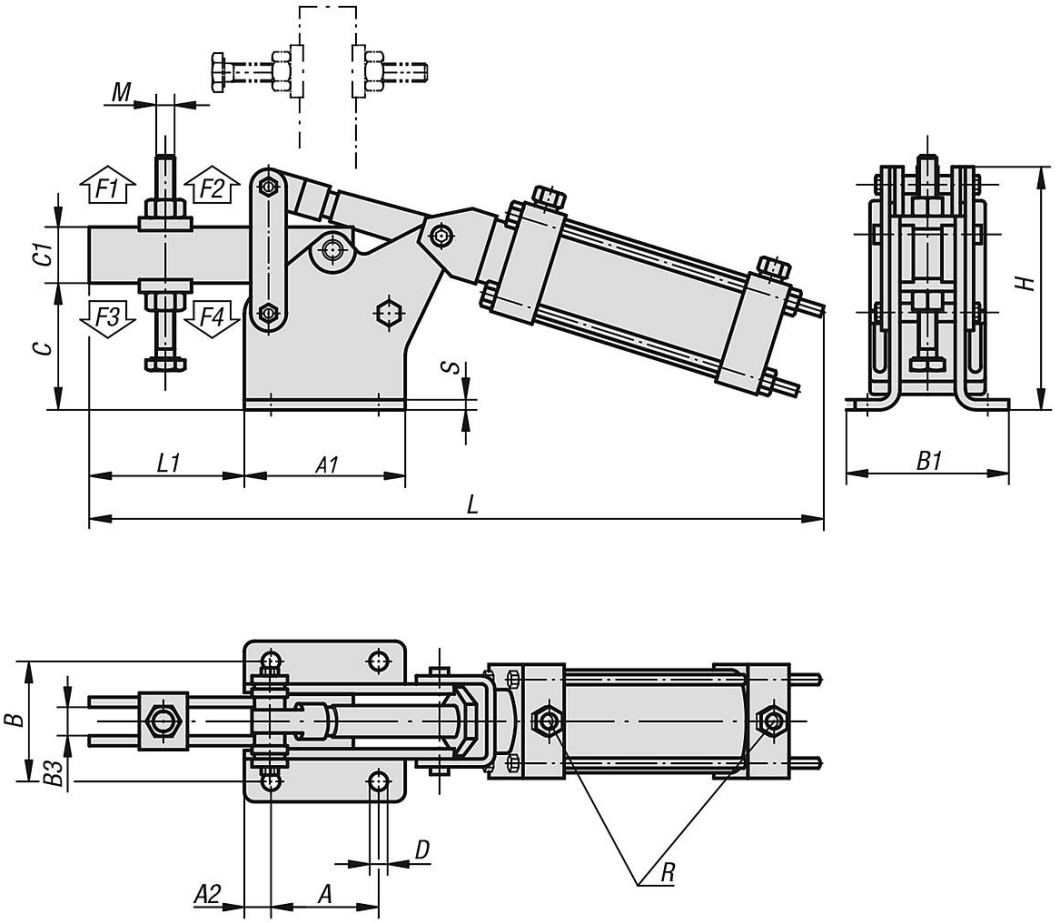


## Aperçu des articles

### Sauterelle pneumatique horizontale modèle lourd

| Référence | Consommation d'air par cycle | Angle d'ouverture du bras de fixation | Force de retenue à 6 bar F1 N | Force de retenue à 6 bar F2 N | Force de serrage à 6 bar F3 N | Force de serrage à 6 bar F4 N |
|---|---|---|---|---|---|---|
| **K0092.2000** | 0,76 $dm^3$ | 85° | 9000 | 20000 | 6500 | 8000 |

© HEINRICH KIPP WERK GmbH & Co. KG

# Sauterelle pneumatique horizontale modèle lourd

## Aperçu des articles

| Référence | A | A1 | A2 | B | B1 | B3 | C | C1 | D | H | L | L1 | M | S | R | Pression de service en bar | Nombre de course par min. à 6 bar |
|---|---|---|---|---|---|---|---|---|---|---|---|---|---|---|---|---|---|
| **K0092.2000** | 85 | 128 | 21 | 95 | 126 | 19 | 102 | 45 | 14,2 | 195 | 592 | 127 | M18x150 | 8 | G 3/8 | 2 - 6 | 10 |

© HEINRICH KIPP WERK GmbH & Co. KG