Aimant plat en SmCo

Description de l'article/illustrations du produit

Description

Matière :
Corps en acier.
Noyau magnétique SmCo.

Finition :
Corps zingué.

Nota :
Aimants plats, système blindé. Les aimants plats avec noyau en SmCo ont une adhérence trois à cinq fois supérieure à celle des aimants en AlNiCo ou en ferrite dure.

Plage de température :
200 °C max.

Indication de dessin :
1) Surface de contact

Dessins

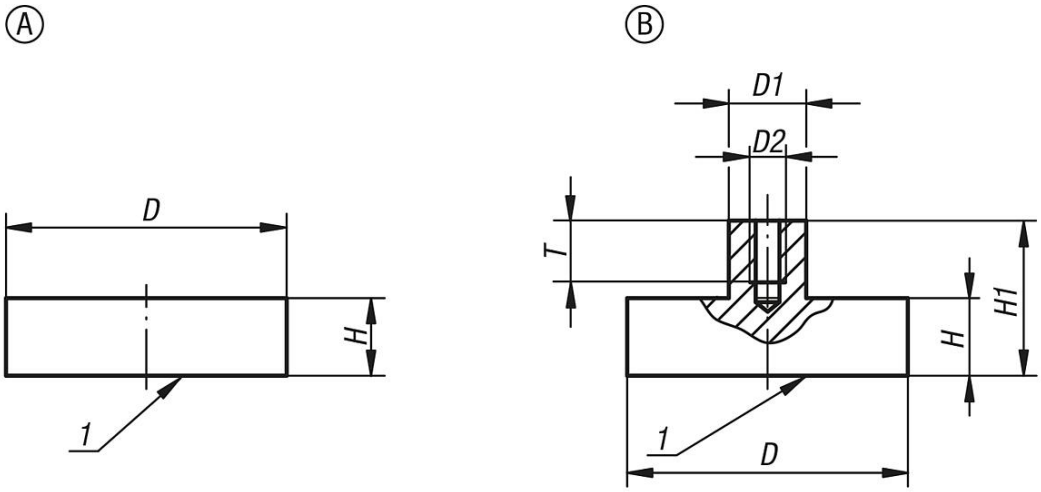

Aperçu des articles

Aimant plat en SmCo

Référence Forme A	Référence Forme B	D	D1	D2	H	H1	T	Force d'attraction en N
K0550.01	**K0550.11**	6 ±0,15	-/6	-/M3	4,5	-/11,5	-/6	5
K0550.02	**K0550.12**	8 ±0,15	-/6	-/M3	4,5	-/11,5	-/6	11
K0550.03	**K0550.13**	10 ±0,15	-/6	-/M3	4,5	-/11,5	-/6	20
K0550.04	**K0550.14**	13 ±0,15	-/6	-/M3	4,5	-/11,5	-/6	40
K0550.05	**K0550.15**	16 ±0,15	-/6	-/M4	4,5	-/11,5	-/6	60
K0550.06	**K0550.16**	20 ±0,15	-/8	-/M4	6	-/13	-/7,5	90
K0550.07	**K0550.17**	25 ±0,15	-/8	-/M4	7	-/14	-/7,5	150
K0550.08	**K0550.18**	32 ±0,20	-/10	-/M5	7	-/15,5	-/8,5	220

© HEINRICH KIPP WERK GmbH & Co. KG

Aimant plat en SmCo

Aperçu des articles