Poignée indexable basse en Inox avec insert taraudé

Description de l'article/illustrations du produit

Débrayage de la poignée
par traction

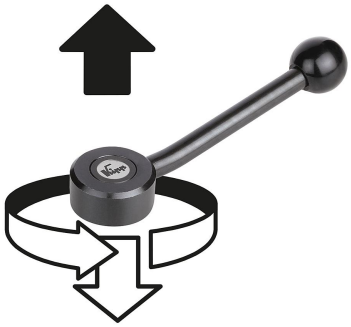

Description

Matière :
Insert en Inox 1.4305.
Boule en plastique noir.

Finition :
Acier inox naturel.

Sur demande :
Autres taraudages et finitions spéciales.
Les cotes «H1» et «A» sont disponibles dans d'autres longueurs (prix spécifique).

© HEINRICH KIPP WERK GmbH & Co. KG

Poignée indexable basse en Inox avec insert taraudé

Dessins

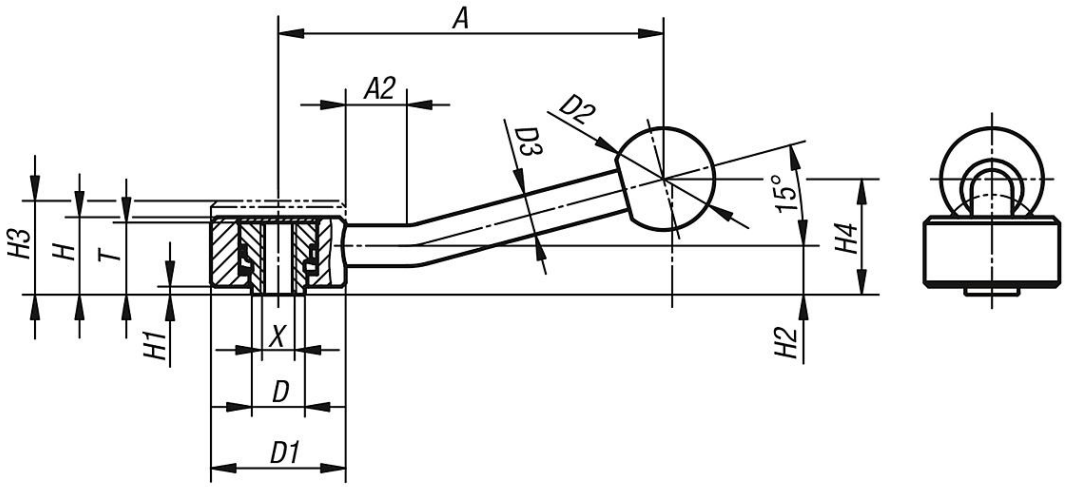

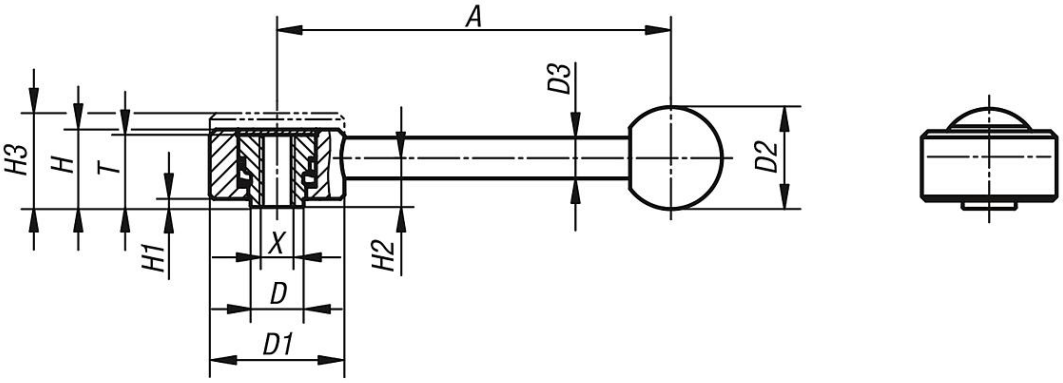

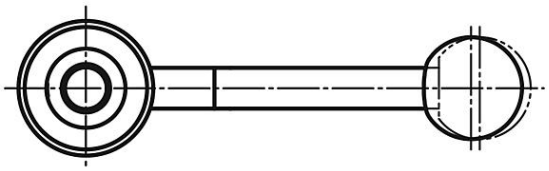

Aperçu des articles

Poignée indexable basse en Inox avec insert taraudé

Référence	Type de fixation	Forme	X	T	A=Longueur de poignée	A2	D	D1	D2	D3	H	H1	H2	H3	H4	Nombre de dents
K0129.1081	taraudage	0°	M8	18	102	-	13,5	33	25	10	19	2	12	23	-	26
K0129.2101	taraudage	0°	M10	21	131	-	19	41	30	12	22	2	13,5	26	-	30
K0129.2121	taraudage	0°	M12	21	131	-	19	41	30	12	22	2	13,5	26	-	30
K0129.3161	taraudage	0°	M16	27	148	-	23	45	37	14	28	2	17	33	-	36
K0129.1082	taraudage	15°	M8	18	100	15	13,5	33	25	10	19	2	12	23	29	26
K0129.2102	taraudage	15°	M10	21	127	15	19	41	30	12	22	2	13,5	26	38	30
K0129.2122	taraudage	15°	M12	21	127	15	19	41	30	12	22	2	13,5	26	38	30
K0129.3162	taraudage	15°	M16	27	145	15	23	45	37	14	28	2	17	33	48	36

© HEINRICH KIPP WERK GmbH & Co. KG

Poignée indexable basse en Inox avec insert taraudé

Aperçu des articles