Sauterelle à levier vertical avec embase droite et broche de pression fixe

Description de l'article/illustrations du produit

Description

Matière :
Acier.

Finition :
Zingué et passivé.
Broche de pression et écrous phosphatés.
Poignée plastique résistante à l'huile.

Nota :
L'angle d'ouverture du bras de maintien et de la poignée peut être réduit ou agrandi en repositionnant ou en enlevant le goujon d'arrêt.

Pour le modèle K0056.0150, la patin en néoprène est compris dans la livraison.

Accessoires :
K0100
K0101
K0102
K0103
K0106

Indication de dessin :
1) Goujon d’arrêt position 1
2) Goujon d’arrêt position 2

© HEINRICH KIPP WERK GmbH & Co. KG

Sauterelle à levier vertical avec embase droite et broche de pression fixe

Dessins

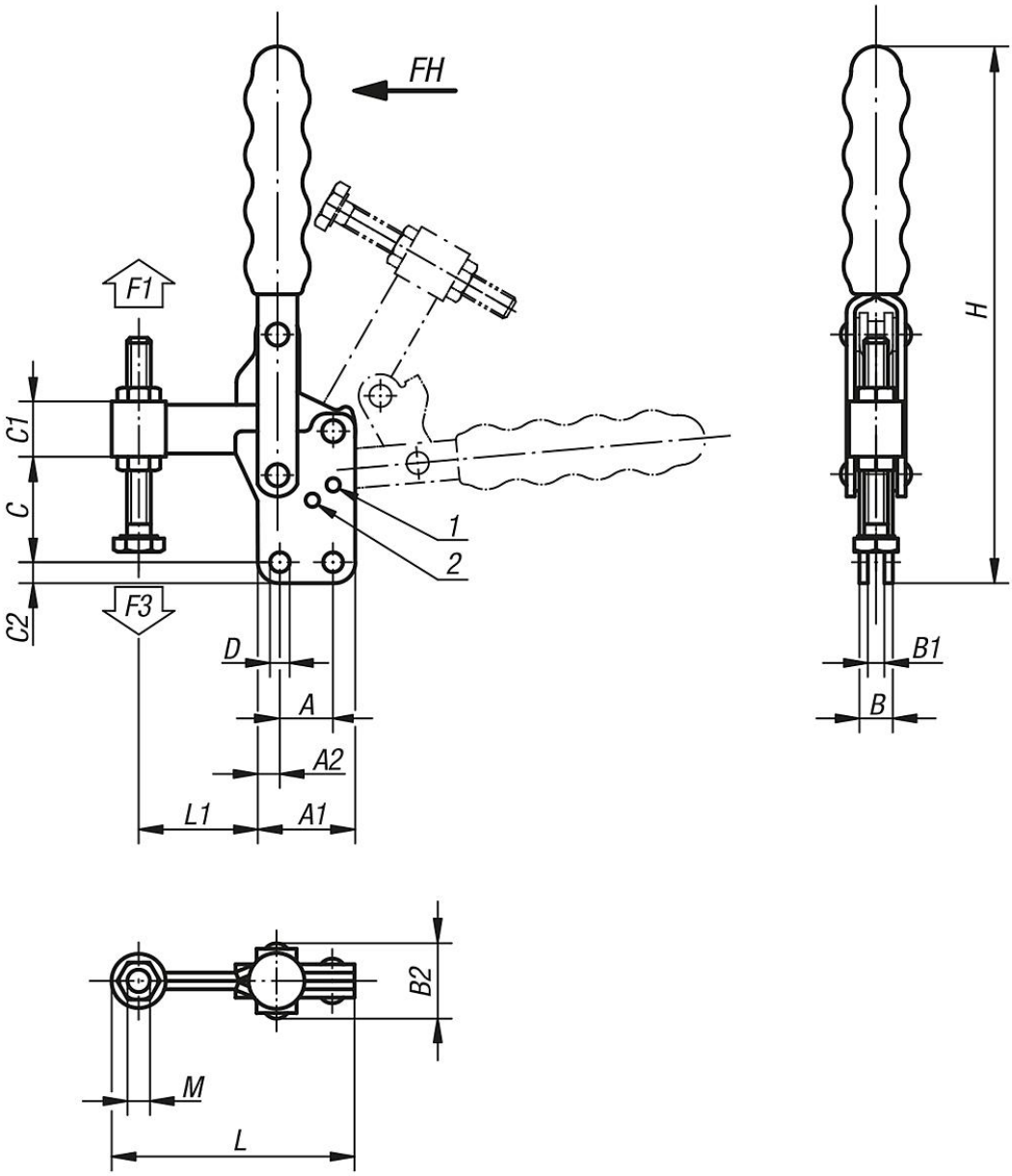

Aperçu des articles

Sauterelle à levier vertical avec embase droite et broche de pression fixe

Référence	Angle d'ouverture du bras de fixation position 1	Angle d'ouverture du bras de fixation position 2	Angle d'ouverture du bras de fixation sans goujon d'arrêt	Angle d'ouverture de la poignée position 1	Angle d'ouverture de la poignée position 2	Angle d'ouverture de la poignée sans goujon d'arrêt	Poignée plastique assortie
K0056.0150	95°	-	185°	75°	-	110°	K0100.19
K0056.0250	95°	125°	160°	70°	85°	100°	K0100.28
K0056.0350	90°	120°	180°	70°	80°	110°	K0100.30
K0056.0450	90°	125°	180°	70°	85°	110°	K0100.34
K0056.0550	90°	120°	180°	65°	80°	110°	K0100.35

Référence	A	A1	A2	B	B1	B2	C	C1	C2	D	H	L	L1	M	Force manuelle FH (N)	Force de retenue F1 N	Force de serrage F3 N
K0056.0150	12,7	27	7	12	6	24	28	11	5,4	5,1	135	60	26	M6x50	120	1500	900

© HEINRICH KIPP WERK GmbH & Co. KG

Sauterelle à levier vertical avec embase droite et broche de pression fixe

Aperçu des articles

Référence	A	A1	A2	B	B1	B2	C	C1	C2	D	H	L	L1	M	Force manuelle FH (N)	Force de retenue F1 N	Force de serrage F3 N
K0056.0250	19	35	8	12	6	26	37	21,5	7	7,1	190	87	45	M8x60	190	2500	1150
K0056.0350	32	50	9	16	8	33	52	25,5	9,6	8,3	240	124	65	M10x80	230	3500	1650
K0056.0450	32	53	10	20	10	42	57	30	8,7	8,7	246	136	74	M12x100	260	4500	1650
K0056.0550	51	76	12,5	20	10	41	101	38	12,7	12,3	345	197	108	M16x150	290	5500	1900

© HEINRICH KIPP WERK GmbH & Co. KG