Tête de bridage ronde

Description de l'article/illustrations du produit

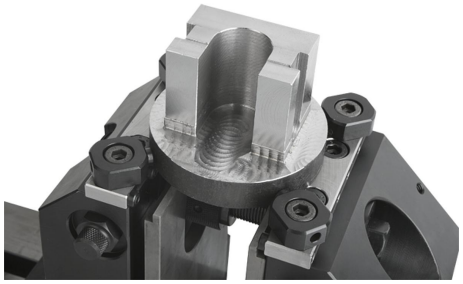

Description

Matière :
Tête de bridage ronde en acier de traitement.
Vis CHC en acier.

Finition :
Tête de bridage ronde brunie.
Vis CHC classe de résistance 10.9.

Nota :
Pour le serrage de pièces cylindriques d'un diamètre de 30 à 200 mm. Se fixe directement sur le mors de serrage standard ou sur le mors de serrage brut adapté à la situation.

Dessins

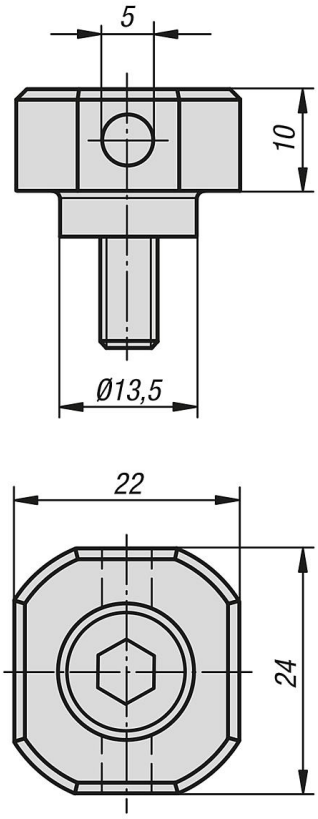

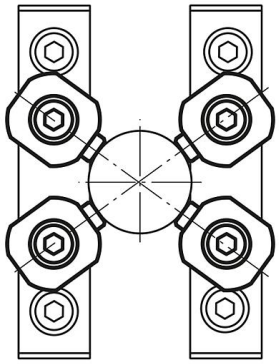

Aperçu des articles

Tête de bridage ronde

Aperçu des articles

Tête de bridage ronde

Référence	Assorti à
K0945.135010	tous les étaux de bridage 3 axes et 5 axes

© HEINRICH KIPP WERK GmbH & Co. KG