Seitenspanner

Artikelbeschreibung/Produktabbildungen

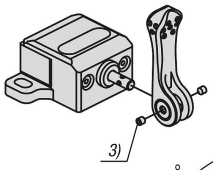

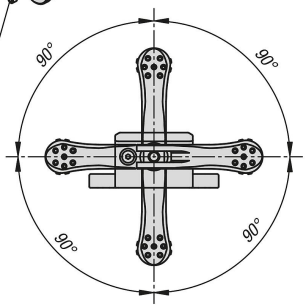

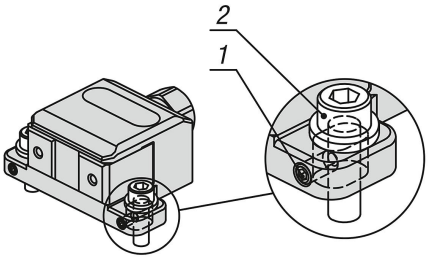

Beschreibung

Werkstoff:
Grundkörper Vergütungsstahl.
Spannhebel Vergütungsstahl.

Ausführung:
Grundkörper brüniert.
Spannfläche geschliffen.
Spannhebel Form B brüniert.
Spannhebel Form C vernickelt.

Hinweis:
Stellschraube anziehen um ein Zurückrutschen des Seitenspanners beim Spannvorgang zu verhindern. (Form A)

Der Spannhebel kann durch
lösen des Gewindestifts in 90° Schritten horizontal und vertikal anwenderfreundlich ausgerichtet werden.

Durch die eingearbeiteten Flächen im Spannhebel Form C kann das Werkstück mit konstanter Spannkraft gespannt werden.

Vorteile:
- Hohe Spannkräfte
- Geschliffene Spannflächen
- Niederzugkraft verhindert ein Anheben des Werkstücks

Zeichnungshinweis:
1) Stellschraube
2) Zylinderkopfschraube
3) Gewindestift
4) Position entspannt
5) Vorspannweg
6)Startposition spannen
7) Position gespannt

© HEINRICH KIPP WERK GmbH & Co. KG

Seitenspanner

Zeichnungen

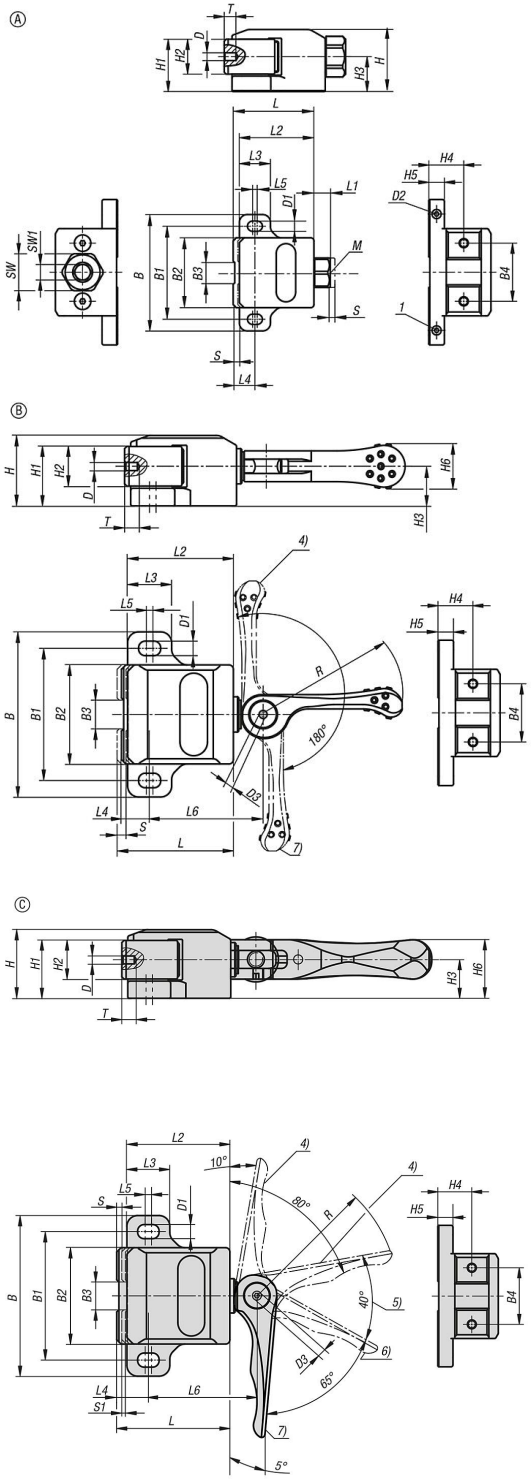

Artikelübersicht

Seitenspanner

Bestellnummer	Form	B	B1	B2	B3	B4	D	D1	D2	D3	H	H1	H2	H3	H4	H5	H6
K1697.1400	A	100	80	60	20	40	M5	8,6	M5x8	-	40	33	22	22	22	10	-
K1697.0900	A	75	60	45	15	30	M4	6,6	M4x6	-	32	27	18	18	18	8	-

© HEINRICH KIPP WERK GmbH & Co. KG

Seitenspanner

Artikelübersicht

Bestellnummer	Form	B	B1	B2	B3	B4	D	D1	D2	D3	H	H1	H2	H3	H4	H5	H6
K1697.03001	B	100	80	60	20	40	M5	8,6	-	M5x6	40	33	22	22	22	10	24
K1697.02001	B	75	60	45	15	30	M4	6,6	-	M4x5	32	27	18	18	18	8	19
K1697.01202	C	100	80	60	20	40	M5	8,6	-	M5x6	40	33	22	22	22	10	18
K1697.00602	C	75	60	45	15	30	M4	6,6	-	M4x5	32	27	18	18	18	8	14

Bestellnummer	Form	L	L1	L2	L3	L4	L5	L6	R	SW	SW1	T	Hub S	Handkraft FH N	S1= Vorspannhub	Spannkraft kN	Anzieh-drehmoment max. Nm
K1697.1400	A	69	13	63	26	19	4	-	-	24	10	8	4	-	-	14	50
K1697.0900	A	52	10	48	20	14	3	-	-	19	8	6	3	-	-	9	25
K1697.03001	B	67	-	63	26	17	4	67	80	-	-	8	2,2	200	-	3	-
K1697.02001	B	51	-	48	20	13	3	51,5	63	-	-	6	1,6	150	-	2	-
K1697.01202	C	67	-	63	26	17	4	67	80	-	-	8	0,4	50	0,8	1,2	-
K1697.00602	C	51	-	48	20	13	3	51,5	63	-	-	6	0,3	40	0,8	0,6	-

© HEINRICH KIPP WERK GmbH & Co. KG