Schwenkspanner hydraulisch doppelt / einfach wirkend mit Federrückstellung

Artikelbeschreibung/Produktabbildungen

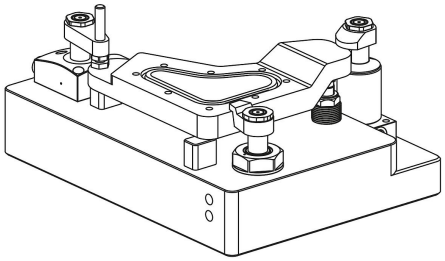

Beschreibung

Produktbeschreibung:
Schwenkspanner sind für Spannvorrichtungen ausgelegt, bei welchen die Spannpunkte beim Entnehmen oder Hineinlegen frei sein müssen. Die Schwenkspanner arbeiten als einfach wirkende oder doppelt wirkende Zugzylinder. Für die Schwenkspanner stehen drei Gehäusearten zur Auswahl sowie verschiedene Betätigungsweisen. Die Spannbewegung wird durch eine überlagerte Schwenk- und Hubbewegung eingeleitet. Der tatsächliche Spannhub erfolgt dann in einer linearen Bewegung. Es stehen eine Vielzahl an Varianten mit einem linken oder rechten Schwenkwinkel von 90° zur Verfügung. Die Schwenkspanner sind langlebig, weil sie einen Metallabstreifer zum Schutz von Spänen haben, außerdem schützt eine Überlastsicherung die Schwenkmechanik vor Beschädigungen bei Blockierungen des Schwenkvorgangs.

Werkstoff:
Gehäuse und Kolben Stahl.
Dichtung NBR.

Ausführung:
Gehäuse brüniert.
Kolben gehärtet.

Hinweis:
Wird der zulässige Volumenstrom am Schwenkspanner überschritten, muss ein Drosselrückschlagventil dazwischengeschaltet werden.
Der zulässige Betriebsdruck der Schwenkspanner ist abhängig von der Spannarmlänge.
Bei der Montage der Spannarme müssen diese gegengehalten werden, damit die Kugelführung der Schwenkspanner nicht beschädigt wird.
Je nach Belüftungsanschluss muss bei den einfach wirkenden Schwenkspannern der Sinterfilter durch eine Verschlussschraube ausgetauscht werden.

Der Spannarm für den Schwenkspanner ist im Lieferumfang nicht enthalten.

Sicherheitsanweisungen beachten.

Betätigungsweise:
- Gewindeanschluss.
- O-Ring-Flanschanschluss.
- Gebohrte Kanäle.

Technische Daten:
Max. Betriebsdruck: 500 bar.

Montage:
Siehe Einbaukontur.

Vorteile:
- Integrierter Metallabstreifer.
- Integrierte Überlastsicherung.
- Kollisionsfreier Zugang zum Werkstück.
- Viele Varianten.
- Druckversorgung über verschiedene Anbindungsmöglichkeiten.

© HEINRICH KIPP WERK GmbH & Co. KG

Schwenkspanner hydraulisch doppelt / einfach wirkend mit Federrückstellung

Artikelbeschreibung/Produktabbildungen

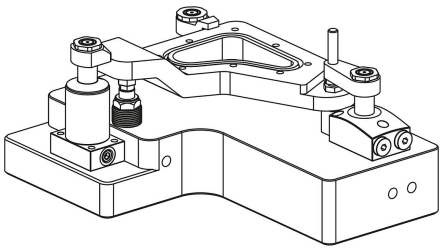

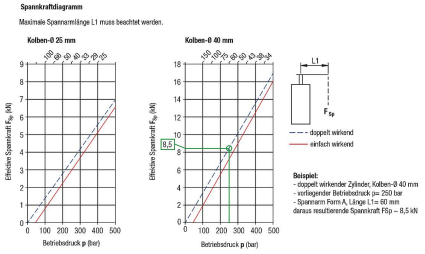

Auf Anfrage:
Größere Kolbendurchmesser und Hübe, weitere Schwenkwinkel und Spannarme, verschiedene Spannarmaufnahmen, mit Positionskontrolle.

Lieferumfang:
1 Stk. Schraube oder Mutter für Spannarmaufnahme enthalten.

Zubehör:
Spannarm für Schwenkspanner K1865.

Zeichnungshinweis:
Form A: Flansch oben
Form B: Flansch unten
Form C: Einschraubgewinde

1) Einbaukontur
2) siehe Zubehör
3) Bei den einfach wirkenden Zylindern wird der Anschluss mit einem eingebauten Sinterfilter ausgerüstet
4) links schwenkend
5) rechts schwenkend
6) spannen
7) Entspannen oder Entlüften bei einfach wirkenden Zylindern

© HEINRICH KIPP WERK GmbH & Co. KG

Schwenkspanner hydraulisch doppelt / einfach wirkend mit Federrückstellung

Zeichnungen

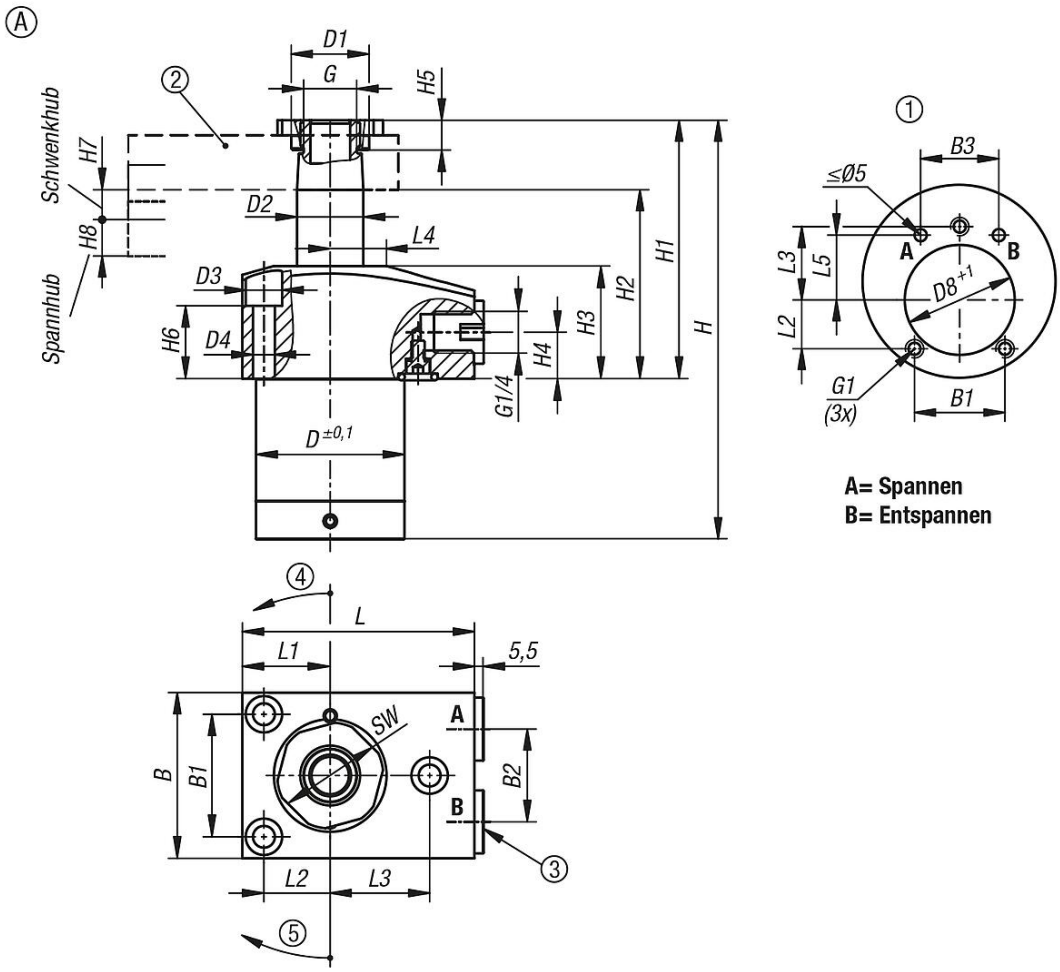

Schwenkspanner hydraulisch doppelt / einfach wirkend mit Federrückstellung

Zeichnungen

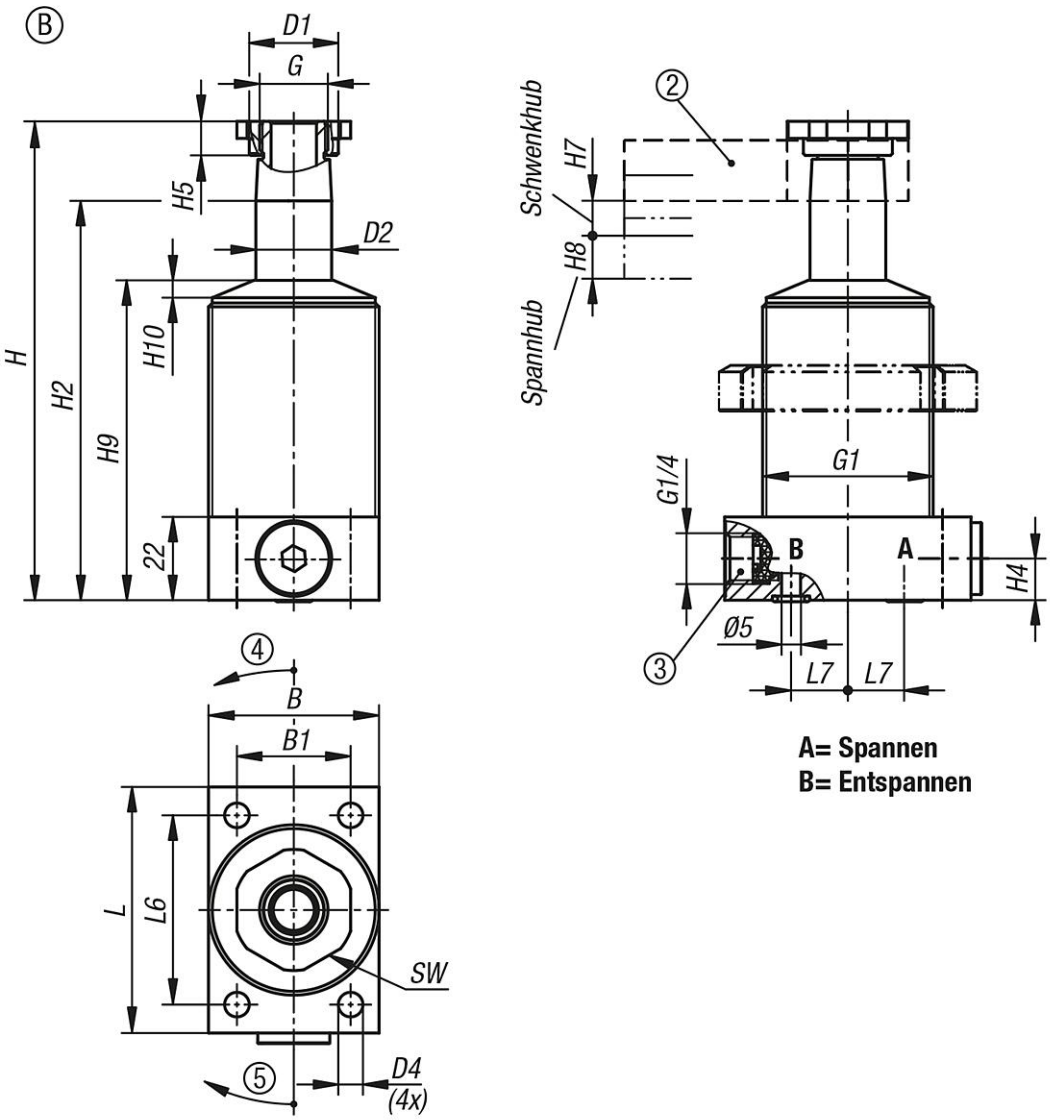

Schwenkspanner hydraulisch doppelt / einfach wirkend mit Federrückstellung

Zeichnungen

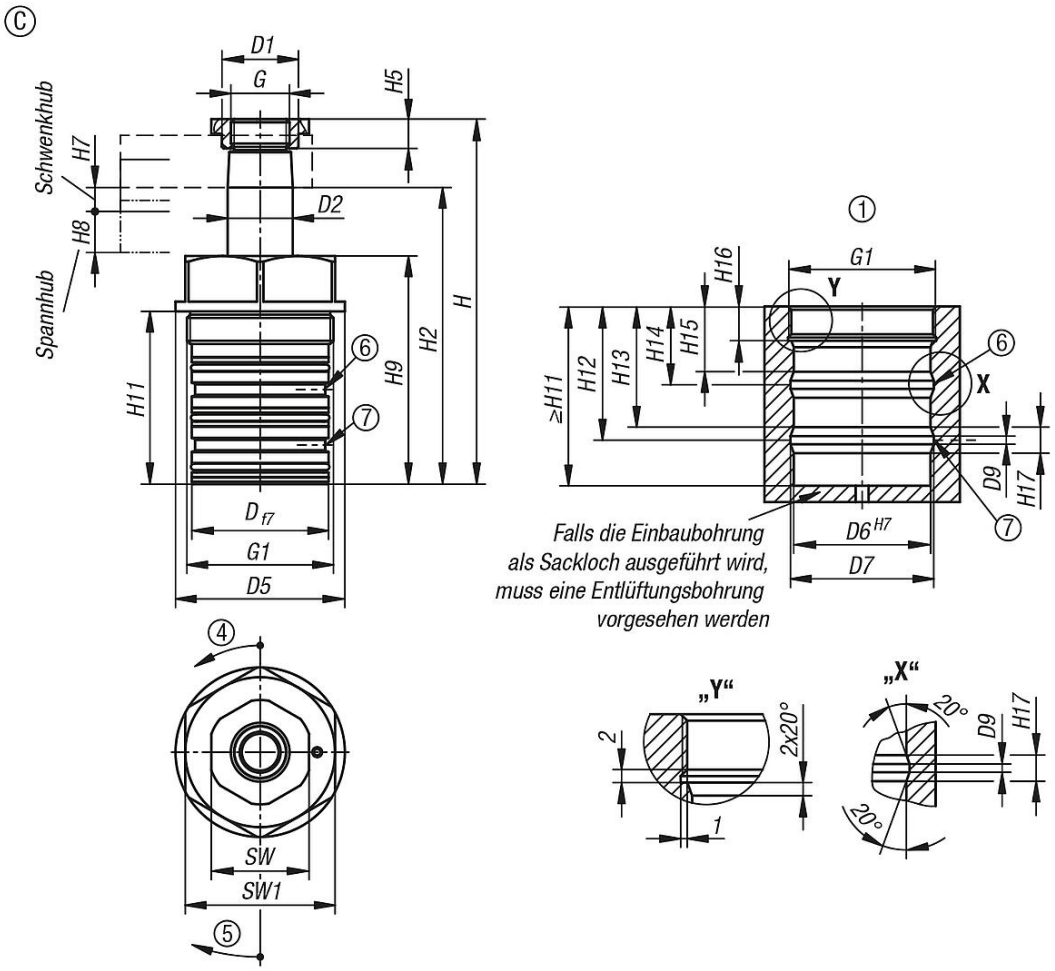

Artikelübersicht

Schwenkspanner hydraulisch, doppelt / einfach wirkend mit Federrückstellung

Bestellnummer	Form	Form-Typ	Anschlussart	Schwenk-richtung	Kolben-durchmesser	Hub	B	B1	B2	B3	D	D1	D2	D3	D4	D5	D6	D7	D8	D9
K1864.25101404190211	A	doppelt wirkend	Gewinde- und O-Ring-Anschluss	links	25	10	50	37	28	32	44,8	23,5	20	11	6,6	-	-	-	45	-
K1864.25101404190111	A	doppelt wirkend	Gewinde- und O-Ring-Anschluss	rechts	25	10	50	37	28	32	44,8	23,5	20	11	6,6	-	-	-	45	-
K1864.25251404190211	A	doppelt wirkend	Gewinde- und O-Ring-Anschluss	links	25	25	50	37	28	32	44,8	23,5	20	11	6,6	-	-	-	45	-
K1864.25251404190111	A	doppelt wirkend	Gewinde- und O-Ring-Anschluss	rechts	25	25	50	37	28	32	44,8	23,5	20	11	6,6	-	-	-	45	-
K1864.40131404190211	A	doppelt wirkend	Gewinde- und O-Ring-Anschluss	links	40	13	63	48	41	46	59,8	33,5	32	15	9	-	-	-	60	-
K1864.40131404190111	A	doppelt wirkend	Gewinde- und O-Ring-Anschluss	rechts	40	13	63	48	41	46	59,8	33,5	32	15	9	-	-	-	60	-
K1864.40251404190111	A	doppelt wirkend	Gewinde- und O-Ring-Anschluss	rechts	40	25	63	48	41	46	59,8	33,5	32	15	9	-	-	-	60	-
K1864.40251404190211	A	doppelt wirkend	Gewinde- und O-Ring-Anschluss	links	40	25	63	48	41	46	59,8	33,5	32	15	9	-	-	-	60	-
K1864.25102404190111	A	einfach wirkend	Gewinde- und O-Ring-Anschluss	rechts	25	10	50	37	28	32	44,8	23,5	20	11	6,6	-	-	-	45	-
K1864.25102404190211	A	einfach wirkend	Gewinde- und O-Ring-Anschluss	links	25	10	50	37	28	32	44,8	23,5	20	11	6,6	-	-	-	45	-
K1864.40132404190111	A	einfach wirkend	Gewinde- und O-Ring-Anschluss	rechts	40	13	63	48	41	46	59,8	33,5	32	15	9	-	-	-	60	-
K1864.40132404190211	A	einfach wirkend	Gewinde- und O-Ring-Anschluss	links	40	13	63	48	41	46	59,8	33,5	32	15	9	-	-	-	60	-
K1864.25101105190211	B	doppelt wirkend	Gewindeanschluss	links	25	10	45	30	-	-	-	23,5	20	-	6,5	-	-	-	-	-
K1864.25101105190111	B	doppelt wirkend	Gewindeanschluss	rechts	25	10	45	30	-	-	-	23,5	20	-	6,5	-	-	-	-	-
K1864.25101205190211	B	doppelt wirkend	O-Ring-Flanschanschluss	links	25	10	45	30	-	-	-	23,5	20	-	6,5	-	-	-	-	-
K1864.25101205190111	B	doppelt wirkend	O-Ring-Flanschanschluss	rechts	25	10	45	30	-	-	-	23,5	20	-	6,5	-	-	-	-	-
K1864.25251105190111	B	doppelt wirkend	Gewindeanschluss	rechts	25	25	45	30	-	-	-	23,5	20	-	6,5	-	-	-	-	-
K1864.25251105190211	B	doppelt wirkend	Gewindeanschluss	links	25	25	45	30	-	-	-	23,5	20	-	6,5	-	-	-	-	-
K1864.25251205190111	B	doppelt wirkend	O-Ring-Flanschanschluss	rechts	25	25	45	30	-	-	-	23,5	20	-	6,5	-	-	-	-	-
K1864.25251205190211	B	doppelt wirkend	O-Ring-Flanschanschluss	links	25	25	45	30	-	-	-	23,5	20	-	6,5	-	-	-	-	-

© HEINRICH KIPP WERK GmbH & Co. KG

Schwenkspanner hydraulisch doppelt / einfach wirkend mit Federrückstellung

Artikelübersicht

Bestellnummer	Form	Form-Typ	Anschlussart	Schwenk-richtung	Kolben-durchmesser	Hub	B	B1	B2	B3	D	D1	D2	D3	D4	D5	D6	D7	D8	D9
K1864.40131105190211	B	doppelt wirkend	Gewindeanschluss	links	40	13	63	44	-	-	-	33,5	32	-	8,5	-	-	-	-	-
K1864.40131105190111	B	doppelt wirkend	Gewindeanschluss	rechts	40	13	63	44	-	-	-	33,5	32	-	8,5	-	-	-	-	-
K1864.40131205190111	B	doppelt wirkend	O-Ring-Flanschanschluss	rechts	40	13	63	44	-	-	-	33,5	32	-	8,5	-	-	-	-	-
K1864.40131205190211	B	doppelt wirkend	O-Ring-Flanschanschluss	links	40	13	63	44	-	-	-	33,5	32	-	8,5	-	-	-	-	-
K1864.40251105190111	B	doppelt wirkend	Gewindeanschluss	rechts	40	25	63	44	-	-	-	33,5	32	-	8,5	-	-	-	-	-
K1864.40251105190211	B	doppelt wirkend	Gewindeanschluss	links	40	25	63	44	-	-	-	33,5	32	-	8,5	-	-	-	-	-
K1864.40251205190111	B	doppelt wirkend	O-Ring-Flanschanschluss	rechts	40	25	63	44	-	-	-	33,5	32	-	8,5	-	-	-	-	-
K1864.40251205190211	B	doppelt wirkend	O-Ring-Flanschanschluss	links	40	25	63	44	-	-	-	33,5	32	-	8,5	-	-	-	-	-
K1864.25102105190111	B	einfach wirkend	Gewindeanschluss	rechts	25	10	45	30	-	-	-	23,5	20	-	6,5	-	-	-	-	-
K1864.25102105190211	B	einfach wirkend	Gewindeanschluss	links	25	10	45	30	-	-	-	23,5	20	-	6,5	-	-	-	-	-
K1864.25102205190111	B	einfach wirkend	O-Ring-Flanschanschluss	rechts	25	10	45	30	-	-	-	23,5	20	-	6,5	-	-	-	-	-
K1864.25102205190211	B	einfach wirkend	O-Ring-Flanschanschluss	links	25	10	45	30	-	-	-	23,5	20	-	6,5	-	-	-	-	-
K1864.40132105190111	B	einfach wirkend	Gewindeanschluss	rechts	40	13	63	44	-	-	-	33,5	32	-	8,5	-	-	-	-	-
K1864.40132105190211	B	einfach wirkend	Gewindeanschluss	links	40	13	63	44	-	-	-	33,5	32	-	8,5	-	-	-	-	-
K1864.40132205190111	B	einfach wirkend	O-Ring-Flanschanschluss	rechts	40	13	63	44	-	-	-	33,5	32	-	8,5	-	-	-	-	-
K1864.40132205190211	B	einfach wirkend	O-Ring-Flanschanschluss	links	40	13	63	44	-	-	-	33,5	32	-	8,5	-	-	-	-	-
K1864.25101306190111	C	doppelt wirkend	gebohrte Kanäle	rechts	25	10	-	-	-	-	42	23,5	20	-	-	52	42	44	-	5
K1864.25101306190211	C	doppelt wirkend	gebohrte Kanäle	links	25	10	-	-	-	-	42	23,5	20	-	-	52	42	44	-	5
K1864.40131306190111	C	doppelt wirkend	gebohrte Kanäle	rechts	40	13	-	-	-	-	55	33,5	32	-	-	64	55	57	-	5
K1864.40131306190211	C	doppelt wirkend	gebohrte Kanäle	links	40	13	-	-	-	-	55	33,5	32	-	-	64	55	57	-	5
K1864.25102306190111	C	einfach wirkend	gebohrte Kanäle	rechts	25	10	-	-	-	-	42	23,5	20	-	-	52	42	44	-	5
K1864.25102306190211	C	einfach wirkend	gebohrte Kanäle	links	25	10	-	-	-	-	42	23,5	20	-	-	52	42	44	-	5
K1864.40132306190111	C	einfach wirkend	gebohrte Kanäle	rechts	40	13	-	-	-	-	55	33,5	32	-	-	64	55	57	-	5
K1864.40132306190211	C	einfach wirkend	gebohrte Kanäle	links	40	13	-	-	-	-	55	33,5	32	-	-	64	55	57	-	5

Bestellnummer	Form	Kolben-durchmesser	G	G1	H	H1	H2	H3	H4	H5	H6	H7	H8	H9	H10	H11	H12	H13	H14	H15	H16	H17
K1864.25101404190211	A	25	M18x1,5	M6	126,5	78	57	34	14	9	18	8	10	-	-	-	-	-	-	-	-	-
K1864.25101404190111	A	25	M18x1,5	M6	126,5	78	57	34	14	9	18	8	10	-	-	-	-	-	-	-	-	-
K1864.25251404190211	A	25	M18x1,5	M6	158,5	94	73	34	14	9	18	10	25	-	-	-	-	-	-	-	-	-
K1864.25251404190111	A	25	M18x1,5	M6	158,5	94	73	34	14	9	18	10	25	-	-	-	-	-	-	-	-	-
K1864.40131404190211	A	40	M28x1,5	M8	147,5	94	66	40	14	10	19	9	13	-	-	-	-	-	-	-	-	-
K1864.40131404190111	A	40	M28x1,5	M8	147,5	94	66	40	14	10	19	9	13	-	-	-	-	-	-	-	-	-
K1864.40251404190111	A	40	M28x1,5	M8	173,5	107	79	40	14	10	19	10	25	-	-	-	-	-	-	-	-	-
K1864.40251404190211	A	40	M28x1,5	M8	173,5	107	79	40	14	10	19	10	25	-	-	-	-	-	-	-	-	-
K1864.25102404190111	A	25	M18x1,5	M6	126,5	78	57	34	14	9	18	8	10	-	-	-	-	-	-	-	-	-
K1864.25102404190211	A	25	M18x1,5	M6	126,5	78	57	34	14	9	18	8	10	-	-	-	-	-	-	-	-	-
K1864.40132404190111	A	40	M28x1,5	M8	147,5	94	66	40	14	10	19	9	13	-	-	-	-	-	-	-	-	-
K1864.40132404190211	A	40	M28x1,5	M8	147,5	94	66	40	14	10	19	9	13	-	-	-	-	-	-	-	-	-
K1864.25101105190211	B	25	M18x1,5	M45x1,5	126,5	-	105,5	-	11	9	-	8	10	84,5	5	-	-	-	-	-	-	-
K1864.25101105190111	B	25	M18x1,5	M45x1,5	126,5	-	105,5	-	11	9	-	8	10	84,5	5	-	-	-	-	-	-	-
K1864.25101205190211	B	25	M18x1,5	M45x1,5	126,5	-	105,5	-	11	9	-	8	10	84,5	5	-	-	-	-	-	-	-
K1864.25101205190111	B	25	M18x1,5	M45x1,5	126,5	-	105,5	-	11	9	-	8	10	84,5	5	-	-	-	-	-	-	-
K1864.25251105190111	B	25	M18x1,5	M45x1,5	158,5	-	137,5	-	11	9	-	10	25	100,5	5	-	-	-	-	-	-	-
K1864.25251105190211	B	25	M18x1,5	M45x1,5	158,5	-	137,5	-	11	9	-	10	25	100,5	5	-	-	-	-	-	-	-
K1864.25251205190111	B	25	M18x1,5	M45x1,5	158,5	-	137,5	-	11	9	-	10	25	100,5	5	-	-	-	-	-	-	-
K1864.25251205190211	B	25	M18x1,5	M45x1,5	158,5	-	137,5	-	11	9	-	10	25	100,5	5	-	-	-	-	-	-	-
K1864.40131105190211	B	40	M28x1,5	M60x1,5	147,5	-	119,5	-	11	10	-	9	13	94,5	6	-	-	-	-	-	-	-
K1864.40131105190111	B	40	M28x1,5	M60x1,5	147,5	-	119,5	-	11	10	-	9	13	94,5	6	-	-	-	-	-	-	-
K1864.40131205190111	B	40	M28x1,5	M60x1,5	147,5	-	119,5	-	11	10	-	9	13	94,5	6	-	-	-	-	-	-	-
K1864.40131205190211	B	40	M28x1,5	M60x1,5	147,5	-	119,5	-	11	10	-	9	13	94,5	6	-	-	-	-	-	-	-
K1864.40251105190111	B	40	M28x1,5	M60x1,5	173,5	-	145,5	-	11	10	-	10	25	107,5	6	-	-	-	-	-	-	-
K1864.40251105190211	B	40	M28x1,5	M60x1,5	173,5	-	145,5	-	11	10	-	10	25	107,5	6	-	-	-	-	-	-	-
K1864.40251205190111	B	40	M28x1,5	M60x1,5	173,5	-	145,5	-	11	10	-	10	25	107,5	6	-	-	-	-	-	-	-
K1864.40251205190211	B	40	M28x1,5	M60x1,5	173,5	-	145,5	-	11	10	-	10	25	107,5	6	-	-	-	-	-	-	-
K1864.25102105190111	B	25	M18x1,5	M45x1,5	126,5	-	105,5	-	11	9	-	8	10	84,5	5	-	-	-	-	-	-	-
K1864.25102105190211	B	25	M18x1,5	M45x1,5	126,5	-	105,5	-	11	9	-	8	10	84,5	5	-	-	-	-	-	-	-
K1864.25102205190111	B	25	M18x1,5	M45x1,5	126,5	-	105,5	-	11	9	-	8	10	84,5	5	-	-	-	-	-	-	-
K1864.25102205190211	B	25	M18x1,5	M45x1,5	126,5	-	105,5	-	11	9	-	8	10	84,5	5	-	-	-	-	-	-	-
K1864.40132105190111	B	40	M28x1,5	M60x1,5	147,5	-	119,5	-	11	10	-	9	13	94,5	6	-	-	-	-	-	-	-
K1864.40132105190211	B	40	M28x1,5	M60x1,5	147,5	-	119,5	-	11	10	-	9	13	94,5	6	-	-	-	-	-	-	-
K1864.40132205190111	B	40	M28x1,5	M60x1,5	147,5	-	119,5	-	11	10	-	9	13	94,5	6	-	-	-	-	-	-	-

© HEINRICH KIPP WERK GmbH & Co. KG

Schwenkspanner hydraulisch doppelt / einfach wirkend mit Federrückstellung

Artikelübersicht

Bestellnummer	Form	Kolben-durchmesser	G	G1	H	H1	H2	H3	H4	H5	H6	H7	H8	H9	H10	H11	H12	H13	H14	H15	H16	H17
K1864.40132205190211	B	40	M28x1,5	M60x1,5	147,5	-	119,5	-	11	10	-	9	13	94,5	6	-	-	-	-	-	-	-
K1864.25101306190111	C	25	M18x1,5	M45x1,5	112	-	91	-	-	9	-	8	10	70	-	53	41	37	24	20	10,5	8
K1864.25101306190211	C	25	M18x1,5	M45x1,5	112	-	91	-	-	9	-	8	10	70	-	53	41	37	24	20	10,5	8
K1864.40131306190111	C	40	M28x1,5	M60x1,5	152	-	124	-	-	10	-	9	13	99	-	66	46,5	41,5	29	24	12,5	10
K1864.40131306190211	C	40	M28x1,5	M60x1,5	152	-	124	-	-	10	-	9	13	99	-	66	46,5	41,5	29	24	12,5	10
K1864.25102306190111	C	25	M18x1,5	M45x1,5	112	-	91	-	-	9	-	8	10	70	-	53	41	37	24	20	10,5	8
K1864.25102306190211	C	25	M18x1,5	M45x1,5	112	-	91	-	-	9	-	8	10	70	-	53	41	37	24	20	10,5	8
K1864.40132306190111	C	40	M28x1,5	M60x1,5	152	-	124	-	-	10	-	9	13	99	-	66	46,5	41,5	29	24	12,5	10
K1864.40132306190211	C	40	M28x1,5	M60x1,5	152	-	124	-	-	10	-	9	13	99	-	66	46,5	41,5	29	24	12,5	10

Bestellnummer	Form	Kolben-durchmesser	L	L1	L2	L3	L4	L5	L6	L7	SW	SW1	Volumenstrom max. (cm^3/s)	Ölbedarf / Hub (cm^3)	Ölbedarf / Rückhub (cm^3)
K1864.25101404190211	A	25	70	26,5	20	30	17	26,5	-	-	27	-	3,2	3,2	8,8
K1864.25101404190111	A	25	70	26,5	20	30	17	26,5	-	-	27	-	3,2	3,2	8,8
K1864.25251404190211	A	25	70	26,5	20	30	17	26,5	-	-	27	-	3,2	6	17
K1864.25251404190111	A	25	70	26,5	20	30	17	26,5	-	-	27	-	3,2	6	17
K1864.40131404190211	A	40	85	34,5	27	38	24	31	-	-	40	-	10	10	27,7
K1864.40131404190111	A	40	85	34,5	27	38	24	31	-	-	40	-	10	10	27,7
K1864.40251404190111	A	40	85	34,5	27	38	24	31	-	-	40	-	10	16	44
K1864.40251404190211	A	40	85	34,5	27	38	24	31	-	-	40	-	10	16	44
K1864.25102404190111	A	25	70	26,5	20	30	17	26,5	-	-	27	-	3,2	3,2	-
K1864.25102404190211	A	25	70	26,5	20	30	17	26,5	-	-	27	-	3,2	3,2	-
K1864.40132404190111	A	40	85	34,5	27	38	24	31	-	-	40	-	10	10	-
K1864.40132404190211	A	40	85	34,5	27	38	24	31	-	-	40	-	10	10	-
K1864.25101105190211	B	25	65	-	-	-	-	-	50	15	27	-	3,2	3,2	8,8
K1864.25101105190111	B	25	65	-	-	-	-	-	50	15	27	-	3,2	3,2	8,8
K1864.25101205190211	B	25	65	-	-	-	-	-	50	15	27	-	3,2	3,2	8,8
K1864.25101205190111	B	25	65	-	-	-	-	-	50	15	27	-	3,2	3,2	8,8
K1864.25251105190111	B	25	65	-	-	-	-	-	50	15	27	-	3,2	6	17
K1864.25251105190211	B	25	65	-	-	-	-	-	50	15	27	-	3,2	6	17
K1864.25251205190111	B	25	65	-	-	-	-	-	50	15	27	-	3,2	6	17
K1864.25251205190211	B	25	65	-	-	-	-	-	50	15	27	-	3,2	6	17
K1864.40131105190211	B	40	85	-	-	-	-	-	65	28	40	-	10	10	27,7
K1864.40131105190111	B	40	85	-	-	-	-	-	65	28	40	-	10	10	27,7
K1864.40131205190111	B	40	85	-	-	-	-	-	65	28	40	-	10	10	27,7
K1864.40131205190211	B	40	85	-	-	-	-	-	65	28	40	-	10	10	27,7
K1864.40251105190111	B	40	85	-	-	-	-	-	65	28	40	-	10	16	44
K1864.40251105190211	B	40	85	-	-	-	-	-	65	28	40	-	10	16	44
K1864.40251205190111	B	40	85	-	-	-	-	-	65	28	40	-	10	16	44
K1864.40251205190211	B	40	85	-	-	-	-	-	65	28	40	-	10	16	44
K1864.25102105190111	B	25	65	-	-	-	-	-	50	15	27	-	3,2	3,2	-
K1864.25102105190211	B	25	65	-	-	-	-	-	50	15	27	-	3,2	3,2	-
K1864.25102205190111	B	25	65	-	-	-	-	-	50	15	27	-	3,2	3,2	-
K1864.25102205190211	B	25	65	-	-	-	-	-	50	15	27	-	3,2	3,2	-
K1864.40132105190111	B	40	85	-	-	-	-	-	65	28	40	-	10	10	-
K1864.40132105190211	B	40	85	-	-	-	-	-	65	28	40	-	10	10	-
K1864.40132205190111	B	40	85	-	-	-	-	-	65	28	40	-	10	10	-
K1864.40132205190211	B	40	85	-	-	-	-	-	65	28	40	-	10	10	-
K1864.25101306190111	C	25	-	-	-	-	-	-	-	-	27	46	3,2	3,2	8,8
K1864.25101306190211	C	25	-	-	-	-	-	-	-	-	27	46	3,2	3,2	8,8
K1864.40131306190111	C	40	-	-	-	-	-	-	-	-	40	55	10	10	27,7
K1864.40131306190211	C	40	-	-	-	-	-	-	-	-	40	55	10	10	27,7
K1864.25102306190111	C	25	-	-	-	-	-	-	-	-	27	46	3,2	3,2	-
K1864.25102306190211	C	25	-	-	-	-	-	-	-	-	27	46	3,2	3,2	-
K1864.40132306190111	C	40	-	-	-	-	-	-	-	-	40	55	10	10	-
K1864.40132306190211	C	40	-	-	-	-	-	-	-	-	40	55	10	10	-

© HEINRICH KIPP WERK GmbH & Co. KG