Bockrolle für Hygienebereich

Artikelbeschreibung/Produktabbildungen

Beschreibung

Werkstoff:
Gehäuse aus Stahlblech.
Räder aus hochwertigem thermoplastischem Polyurethan.
Radkörper aus hochwertigem Polyamid.

Ausführung:
Gehäuse gepresst. Lenkrollengehäuse mit 2-facher Kugellagerung im Drehkranz.
Räder mit Gleitlager.

Hinweis:
Radachse verschraubt.
Lenk- und Bockrollen mit Anschraubplatte.

Anwendung:
Lasten können in Bereichen mit strikten Hygienevorschriften lärmdämpfend und mit maximalem Fahrkomfort transportiert werden.

Temperaturbereich:
-20 °C - +70 °C.

© HEINRICH KIPP WERK GmbH & Co. KG

Bockrolle für Hygienebereich

Zeichnungen

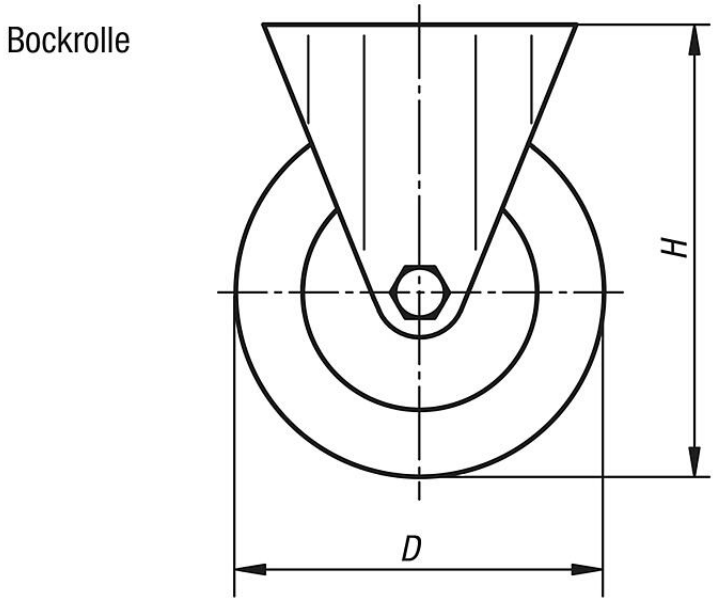

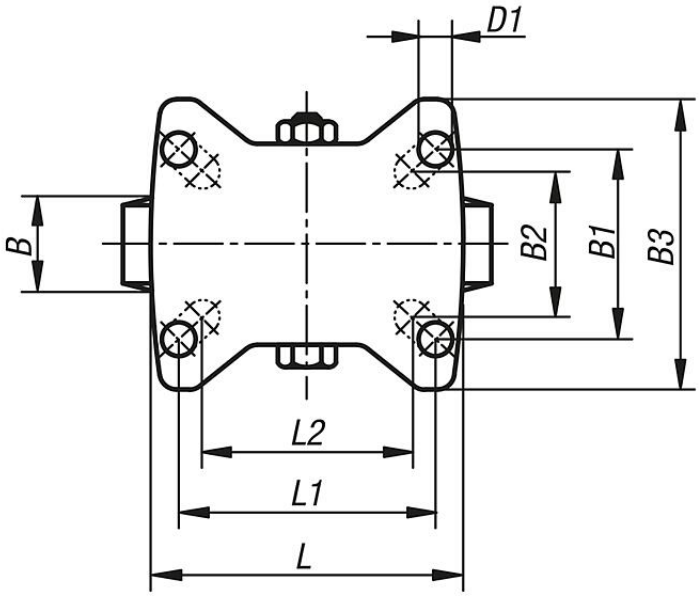

Artikelübersicht

Bestellnummer	Benennung	Radlagerung	B	B1	B2	B3	D	D1	H	L	L1	L2	Tragfähigkeit kg
K1775.111000351	Bockrolle	Gleitlager	35	60	55	85	100	9	125	100	80	76	200
K1775.111250401	Bockrolle	Gleitlager	40	60	55	85	125	9	150	100	80	76	250
K1775.111600451	Bockrolle	Gleitlager	45	80	75	110	160	11	195	140	105	-	400
K1775.112000501	Bockrolle	Gleitlager	50	80	75	110	200	11	235	140	105	-	400

© HEINRICH KIPP WERK GmbH & Co. KG