Lenkrolle mit "stop-top"

Artikelbeschreibung/Produktabbildungen

Beschreibung

Werkstoff:
Gehäuse aus solider Stahl-Schweißkonstruktion. Räder mit stahlgeschweißtem Radkörper und Extrathane-Laufbelag.

Ausführung:
Das Gehäuse ist eine solide Stahl-Schweißkonstruktion, Lenkrollengehäuse mit Axial-Rillenkugellager DIN 711 und Kegelrollenlager DIN 720 im Drehkranz, Staub- und Spritzwassergeschützt, mit Schmiernippel. Räder mit Präzisionskugellager.

Hinweis:
Mittelbolzen eingeschweißt, verschraubt und gesichert. Radachse verschraubt.

Zeichnungen

Lenkrolle
mit „stop-top“

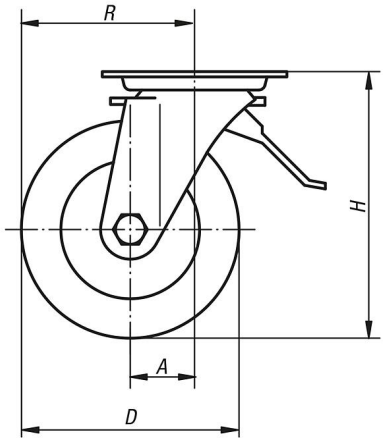

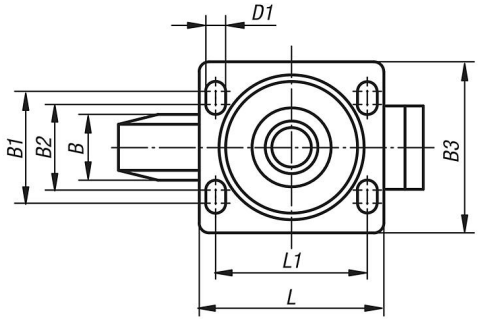

Drehkranzlagerung:

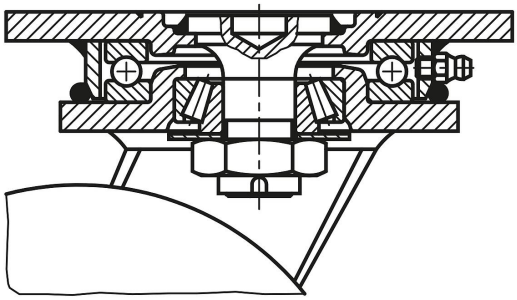

© HEINRICH KIPP WERK GmbH & Co. KG

Lenkrolle mit "stop-top"

Artikelübersicht

Bestellnummer	Benennung	Ausführung 1	Radlagerung	A	B	B1	B2	B3	D	D1	H	L	L1	R	Tragfähigkeit kg
K1769.160502	Lenkrolle	mit Feststellsystem stop-top	Kugellager	55	50	80	75	110	160	11	205	140	105	135	700
K1769.200502	Lenkrolle	mit Feststellsystem stop-top	Kugellager	60	50	80	75	110	200	11	245	140	105	160	1000
K1769.250602	Lenkrolle	mit Feststellsystem stop-top	Kugellager	75	60	105	-	140	250	14	305	175	140	200	1350

© HEINRICH KIPP WERK GmbH & Co. KG