# Lenkrolle

## Artikelbeschreibung/Produktabbildungen

### Beschreibung

**Werkstoff:**
Gehäuse Stahlblech, Radkörper aus PA 6 mit abriebfestem Polyurethan-Laufbelag.

**Ausführung:**
Gehäuse gepresst. Lenkrollengehäuse mit 2-facher Kugellagerung im Drehkranz und Kugelschutz. Räder mit Gleitlager.

**Hinweis:**
Die Räder sind bruchsicher, wartungsfrei und korrosionsbeständig. Radachse verschraubt. Räder spurlos.

## Zeichnungen

Lenkrolle

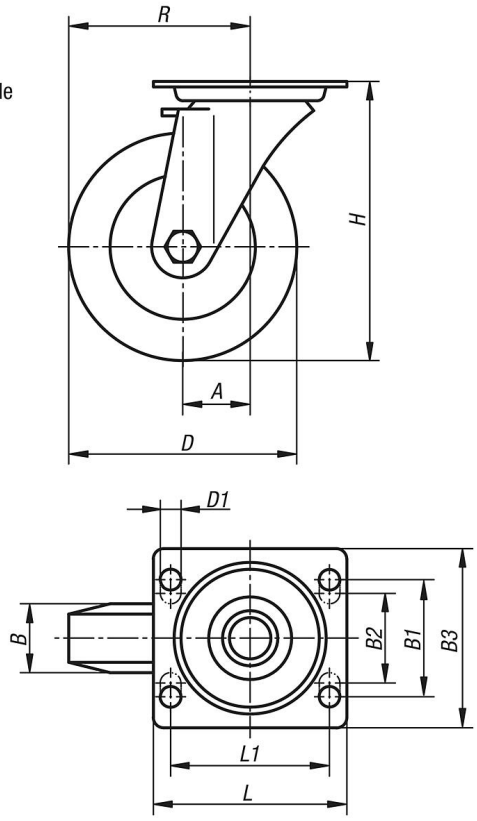

# Lenkrolle

## Zeichnungen

Drehkranzlagerung:

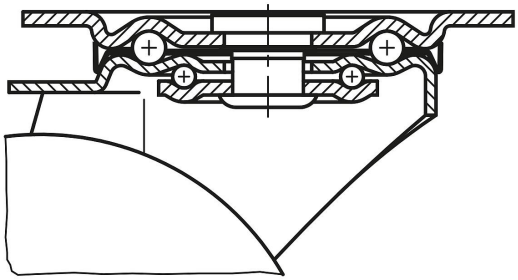

## Artikelübersicht

| Bestellnummer | Benennung | Ausführung 1 | Radlagerung | A | B | B1 | B2 | B3 | D | D1 | H | L | L1 | R | Tragfähigkeit kg |
|---|---|---|---|---|---|---|---|---|---|---|---|---|---|---|---|
| **K1764.10035** | Lenkrolle | ohne Feststellsystem | Gleitlager | 36 | 35 | 60 | - | 85 | 100 | 9 | 125 | 100 | 80 | 86 | 200 |
| **K1764.12535** | Lenkrolle | ohne Feststellsystem | Gleitlager | 40 | 40 | 60 | - | 85 | 125 | 9 | 150 | 100 | 80 | 102,5 | 200 |
| **K1764.15040** | Lenkrolle | ohne Feststellsystem | Gleitlager | 60 | 45 | 80 | 75 | 110 | 150 | 11 | 190 | 140 | 105 | 135 | 400 |
| **K1764.20050** | Lenkrolle | ohne Feststellsystem | Gleitlager | 65 | 50 | 80 | 75 | 110 | 200 | 11 | 235 | 140 | 105 | 165 | 400 |

© HEINRICH KIPP WERK GmbH & Co. KG