Bockrolle, elektrisch leitfähig

Artikelbeschreibung/Produktabbildungen

Beschreibung

Werkstoff:
Gehäuse aus Stahlblech.
Räder mit thermoplastischem Gummi-Laufbelag.
Radkörper aus Polypropylen.

Ausführung:
Gehäuse gepresst.
Räder mit Gleitlager.

Hinweis:
Radachse verschraubt. Bockrollen mit Anschraubplatte. Räder in elektrisch leitfähiger Ausführung, spurlos grau. Der ohmsche Wiederstand des Rades liegt bei $\leq 10^4 \Omega$.

Anwendung:
Zum Schutz vor elektrostatischer Entladung, die durch Transportgeräte oder das Transportgut erzeugt werden kann, kommen elektrisch leitfähige Räder, Lenk- und Bockrollen zum Einsatz. So können Beschädigungen von sensiblem Transportgut oder auch eine schmerzhafte elektrostatische Entladung beim Benutzer eines Wagens verhindert werden.

Temperaturbereich:
-20 °C bis +60 °C.

Zeichnungen

Bockrolle

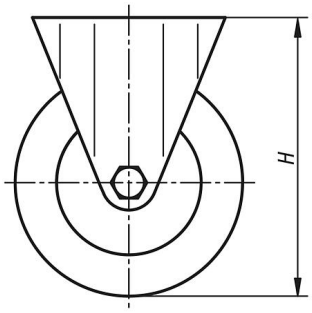

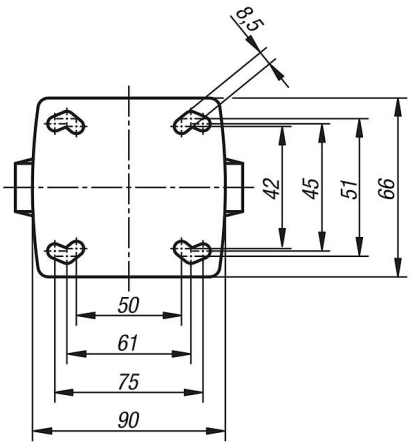

© HEINRICH KIPP WERK GmbH & Co. KG

Bockrolle, elektrisch leitfähig

Zeichnungen

Drehkranzlagerung:

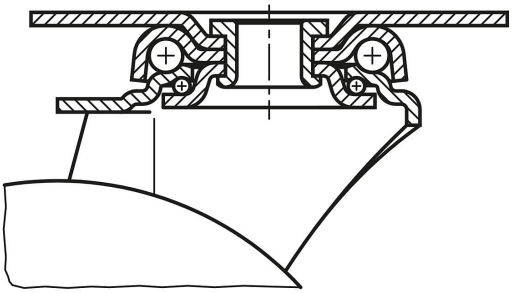

Artikelübersicht

Bestellnummer	Benennung	Ausführung 1	Radlagerung	B	D	H	Tragfähigkeit kg
K1760.11080321	Bockrolle	ohne Feststellsystem	Gleitlager	32	80	111	65
K1760.11100321	Bockrolle	ohne Feststellsystem	Gleitlager	32	100	136	70
K1760.11125321	Bockrolle	ohne Feststellsystem	Gleitlager	32	125	161	80

© HEINRICH KIPP WERK GmbH & Co. KG