Zentrierspanner rund

Artikelbeschreibung/Produktabbildungen

Beschreibung

Werkstoff:
Vergütungsstahl.

Ausführung:
gehärtet (33-39 HRC) und brüniert.

Hinweis:
Der Zenrtrierspanner ermöglicht das Zentrieren und Spannen eines Werkstücks in der Bohrung.
Durch die Keilflächen werden große Spannkräfte erreicht.
Wahlweise können die Zentrierspanner mit Zylinderschraube oder Senkschraube bestellt werden.
Zentrierspanner mit Niederzugwirkung.

Zeichnungshinweis:
Form A: mit Senkschraube
Form B: mit Zylinderschraube

Maß H bezieht sich auf Höhe bei ≥D.
Maß L bezieht sich auf Länge bei ≤D.

1) O-Ring

Zeichnungen

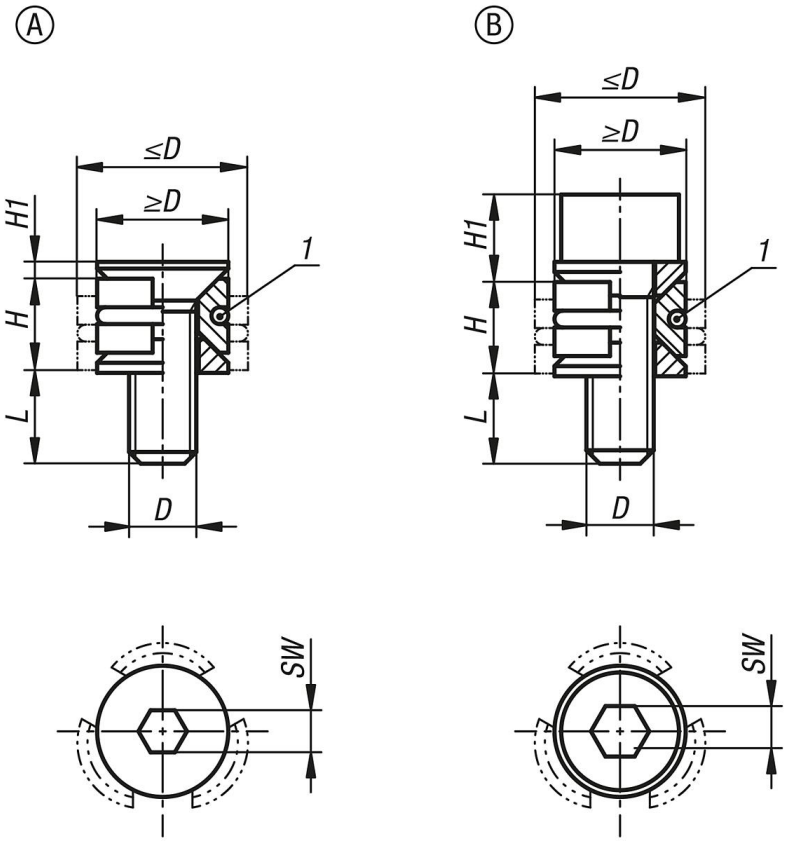

Zentrierspanner rund

Zeichnungen

Technischer Hinweis:

- Zentrierspanner positionieren und spannen das Werkstück in einer Bohrung.
- Die Keilform ermöglicht eine hohe Spannkraft am Werkstück.

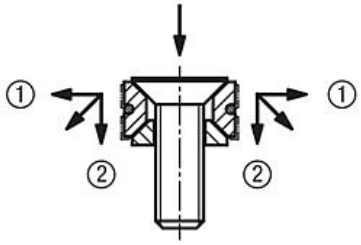

(Backen erzeugen Niederzug)
① Horizontaler Druck gegen Werktück
② Vertikaler Druck verhindert das Heben des Werkstücks

Form A:

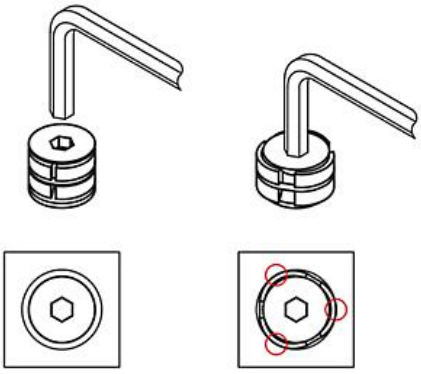

ungespannt gespannt

Form B:

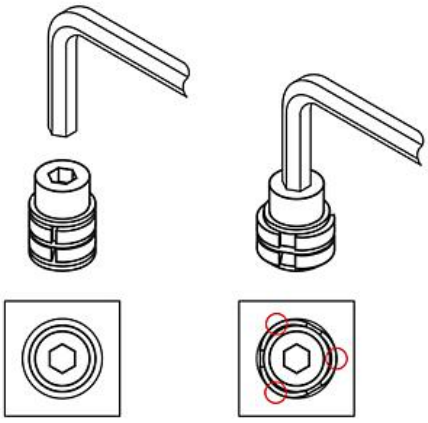

ungespannt gespannt

Hinweis:
Während des Spannvorgangs wirkt die Spannkraft punktuell zur Bohrungswand.

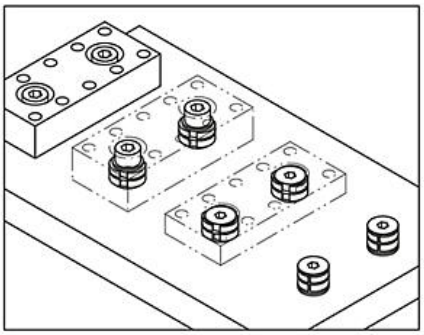

Für eine genaue Wiederholgenauigkeit sollte das Werkstück über die Positioniervorrichtung positioniert werden. Der Spannvorgang erfolgt über den Zentrierspanner.

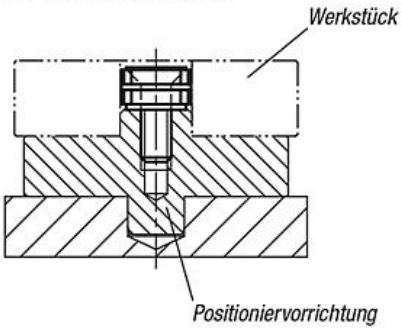

© HEINRICH KIPP WERK GmbH & Co. KG

Zentrierspanner rund

Artikelübersicht

Zentrierspanner rund

Bestellnummer	Form	D	D min.	D max.	H	H1	L	SW	Spannkraft max. kN	Anzieh-drehmoment Nm
K1166.10804	A	M4x12	8	10,3	5,5	0,9	7,3	2,5	0,9	2,1
K1166.11005	A	M5X15	10	12,3	6,4	1,1	9,1	3	1,5	4,3
K1166.11206	A	M6X18	12	16,3	8,6	1,3	11,2	4	2,1	7,3
K1166.11608	A	M8X25	16	22	11,5	1,6	16,2	5	4	18
K1166.20804	B	M4x12	8	10,3	5,5	5,1	7,1	3	1,5	2,7
K1166.21005	B	M5X15	10	12,3	6,4	6,2	9	4	2,5	5,4
K1166.21206	B	M6X18	12	16,3	8,6	7,9	10,6	5	5	9,1
K1166.21608	B	M8X25	16	22	11,5	10,4	15,4	6	9	25

© HEINRICH KIPP WERK GmbH & Co. KG