Positionierzylinder pneumatisch, Form B

Artikelbeschreibung/Produktabbildungen

Ⓑ

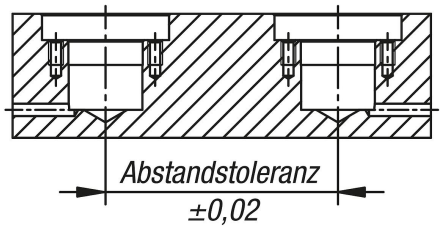

Beschreibung

Werkstoff:
Vergütungsstahl.

Ausführung:
vernickelt.

Hinweis:
Durch das Ansteuern mit Luft, werden die 3 Spannkugeln gelöst.
Die 3 Spannkugeln fahren nach innen und die Vorrichtung kann gewechselt werden.
Wird die Luft entnommen, fahren die 3 Spannkugeln nach außen und die Vorrichtung ist gespannt.
Mit diesem leicht bedienbaren System werden die Wechselzeiten deutlich reduziert.

Die Wiederholgenauigkeit beträgt ± 0,01 mm.

© HEINRICH KIPP WERK GmbH & Co. KG

Positionierzylinder pneumatisch, Form B

Zeichnungen

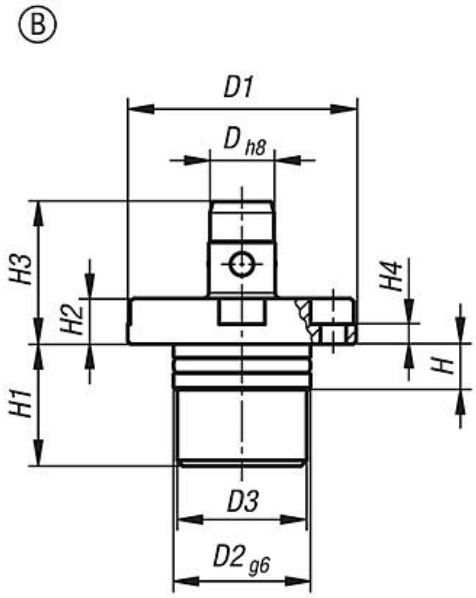

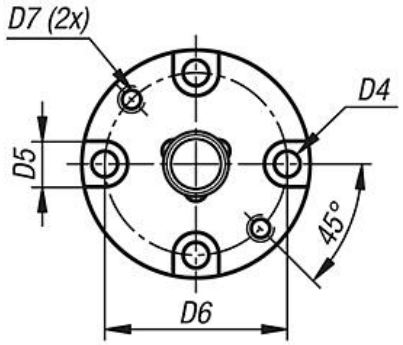

Einbauhinweis:

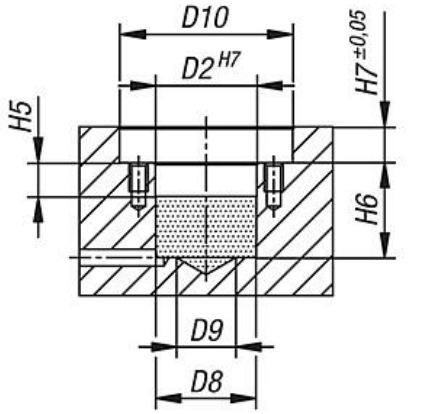

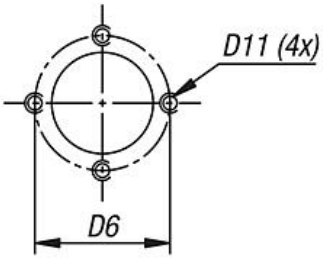

Positionierzylinder pneumatisch, Form B

Artikelübersicht

Bestellnummer	Form	D	D1	D2	D3	D4	D5	D6	D7	D8	D9	D10	D11	H	H2	H1	H3	H4	H5	H6	H7	Haltekraft F1 N
K1219.212	B	12	40	24	23,4	4,5	8	32	M4	23,8	14	41	M4	8	8	24,5	25	3,5	8,5	25,5	8,5	250
K1219.216	B	16	51	32	31,4	5,5	9,5	41	M5	31,8	20	52	M5	8,5	9,5	25,5	28,5	4	9	26,5	10	350

© HEINRICH KIPP WERK GmbH & Co. KG