Erhöhung für Kraftspanner

Artikelbeschreibung/Produktabbildungen

Beschreibung

Werkstoff:
Vergütungsstahl.

Ausführung:
geschmiedet, schwarz verzinkt.

Anwendung:
Die Erhöhung Kraftspanner wird auf dem Maschinentisch positioniert und befestigt. Danach wird der Kraftspanner mit der Erhöhung verschraubt. Durch das Betätigen der Verstellschraube wird der Spannarm in der Höhe stufenlos verstellt und das Werkstück wird gespannt.

Vorteile:
- Weitere Spannhöhen können durch den Aufbau mehrerer Zwischenelemente erzielt werden.
- Stufenloser Übergang der Spannhöhen.
- Einfache Montage der Elemente.
- Verwendung in T-Nuten 12 – 28 mm, sowie Rastersystemen M10, M12, M16, M20.

Zeichnungen

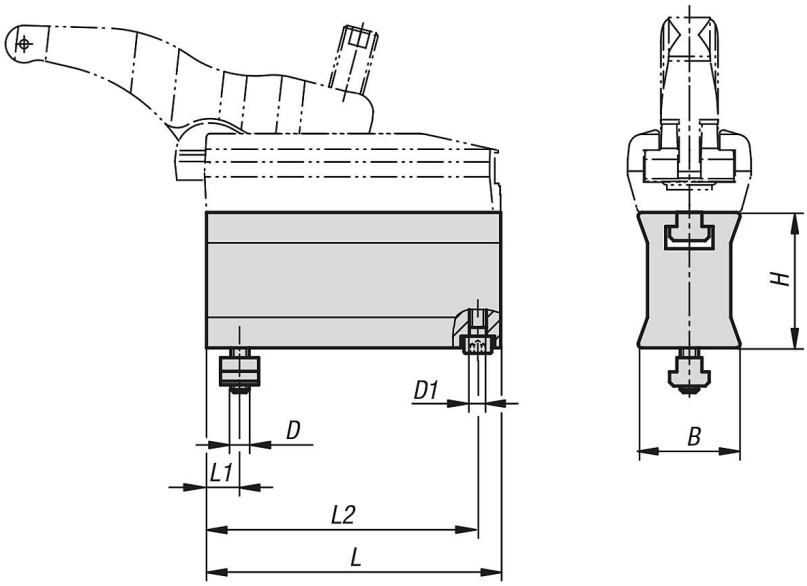

Artikelübersicht

Erhöhung für Kraftspanner

Bestellnummer	Ausführung 2	Nutbreite	B	D	D1	H	L	L1	L2	Spannkraft kN
K1206.012060	lange Ausführung	14	45	M12	M8	60	135	12	127	30
K1206.016070	lange Ausführung	18	48	M16	M8	70	155	16	145	43
K1206.020080	lange Ausführung	22	58	M20	M10	80	175	19	165	49
K1206.110035	kurze Ausführung	12	36	M10	M6	35	65	12	58,5	22
K1206.112035	kurze Ausführung	14	36	M12	M6	35	65	12	58,5	22
K1206.112060	kurze Ausführung	14	44,5	M12	M8	60	95	12	88	32

© HEINRICH KIPP WERK GmbH & Co. KG

Erhöhung für Kraftspanner

Artikelübersicht

Bestellnummer	Ausführung 2	Nutbreite	B	D	D1	H	L	L1	L2	Spannkraft kN
K1206.116070	kurze Ausführung	18	47,5	M16	M8	70	110	16	100	40

© HEINRICH KIPP WERK GmbH & Co. KG