Zugspanner (Heavy)

Artikelbeschreibung/Produktabbildungen

Beschreibung

Werkstoff:
Gehäuse, Spannring und Griffstange Vergütungsstahl.
Griff Duroplast PF 31.

Ausführung:
Gehäuse und Spannring gehärtet und brüniert.
Griffstange brüniert.
Griff schwarz.

Hinweis:
Die Angaben der empfohlenen Werkstücktoleranzen beim Spannen mit dem Spannbolzen (Heavy) müssen eingehalten werden. Um das Werkstück sicher zu spannen, muß die Griffstange zwischen empfohlener Spannposition und Endpunkt liegen.

* Max. Werkstückstärke siehe Spannbolzen K0911 (Maß C).
** Zulässige Handkraft für den Griff.

© HEINRICH KIPP WERK GmbH & Co. KG

Zugspanner (Heavy)

Zeichnungen

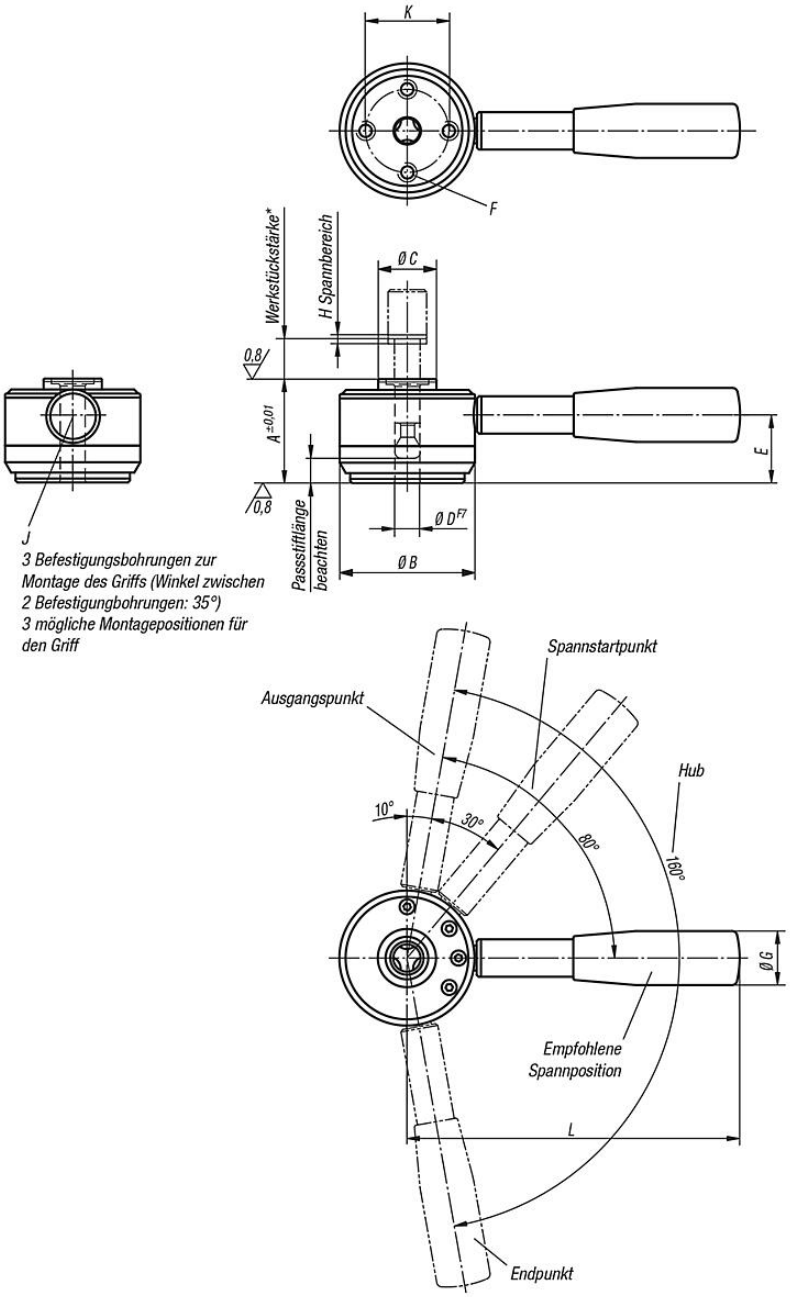

Artikelübersicht

Zugspanner (Heavy)

Bestellnummer	A	B	C	D	E	F	G	H	J	K	L	Spannkraft N	Empfohlene Toleranz für Werkstückstärke	Handkraft FH N	Haltekraft N
K0911.506501	50	65	28	12	36	M8x14	26	2	10	40	160	6000	±0,5*	600**	8000
K0911.638001	63	80	34	16	45	M10x18	28	2,5	12	50	180	8000	±0,8*	600**	14000

© HEINRICH KIPP WERK GmbH & Co. KG

Artikelübersicht