Ölmessstäbe Form D, mit Entlüftungsbohrung

Artikelbeschreibung/Produktabbildungen

Beschreibung

Werkstoff:
Griffteil Thermoplast Polyamid.
Ölmessstab Stahl.
O-Ring Gummi (NBR), 70 Shore.

Ausführung:
Griffteil schwarz.
Ölmessstab phosphatiert.

Zeichnungshinweis:
1) O-Ring
2) Entlüftungsbohrung

Zeichnungen

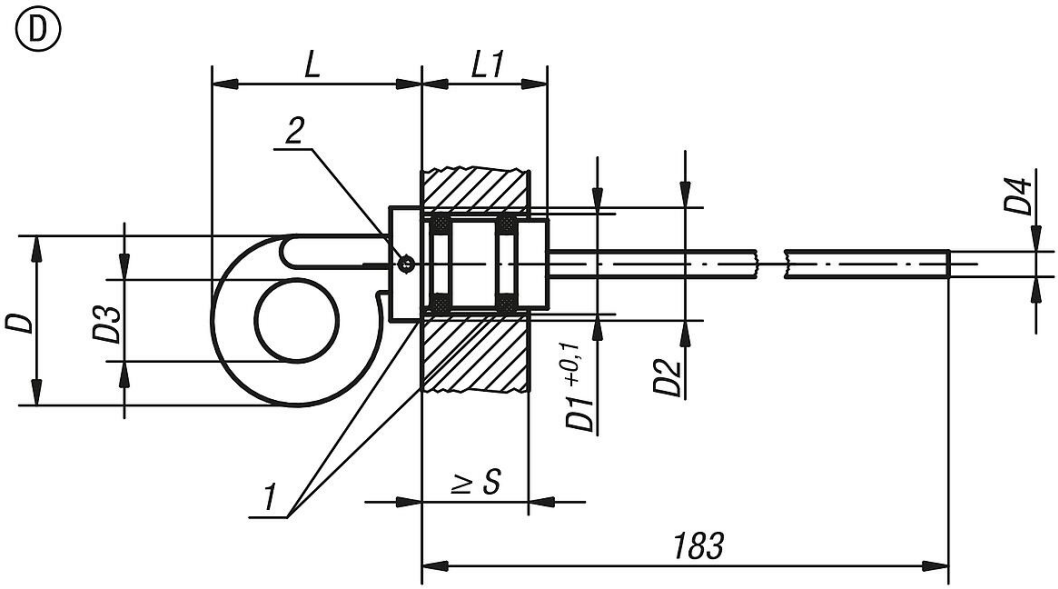

Artikelübersicht

Bestellnummer	Form	D	D1	D2	D3	D4 Ø	L	L1	S min.
K0468.42714	D	27	14	18	13	4	34	20	17
K0468.43318	D	33	18	24	14	5	44	21	17,5

© HEINRICH KIPP WERK GmbH & Co. KG