Pilzknöpfe antibakteriell mit Innengewinde Stahlteile Edelstahl

Artikelbeschreibung/Produktabbildungen

Beschreibung

Werkstoff:
Thermoplast, schiefergrau.
Buchse aus Edelstahl 1.4305.

Ausführung:
Edelstahl blank.

Anwendung:
Die antibakteriellen KIPP MEDI grip-Produkte haben eine hohe Wirksamkeit gegen eine Vielzahl von schädlichen Mikroorganismen, wie Bakterien, Pilze, u. a. auch multiresistente Bakterien (z.B. MRSA).
In dem eingesetzten Kunststoff sind dauerhaft Mikrosilber-Partikel eingebunden die antibakteriell wirken, dadurch ist die Wirksamkeit über den kompletten Produktlebenszyklus gegeben.

Wirkungsweise:
An der Produktoberfläche wird mittels Silberionen das Wachstum von schädlichen Mikroorganismen wirksam gestört, dabei erfolgt eine kontinuierliche Reduzierung der vorhandenen Keime an den MEDI grip-Produkten (Prüfung und Bestätigung durch akkreditiertes Prüflabor).
Zwischen den Reinigungszyklen ist das Infektionsrisiko bei Kontakt mit diesen Produkten deutlich geringer.

Vorteile:
Feuchtigkeits- und reinigungsmittelbeständig (bei Desinfektion), keine toxischen Nebenwirkungen.

Verwendung:
Anbau an Maschinen, Geräten und Anlagen sowie in Einrichtungen, die in Bereichen mit erhöhten Hygieneanforderungen eingesetzt werden (z.B. in Krankenhäusern, Arztpraxen, Reha-Bereich, in der Lebensmittelproduktion), Verwendung in öffentlichen bzw. von Personen stark frequentierten Einrichtungen (z.B. Pflegeheime, Kindertagesstätten).

© HEINRICH KIPP WERK GmbH & Co. KG

Pilzknöpfe antibakteriell mit Innengewinde Stahlteile Edelstahl

Zeichnungen

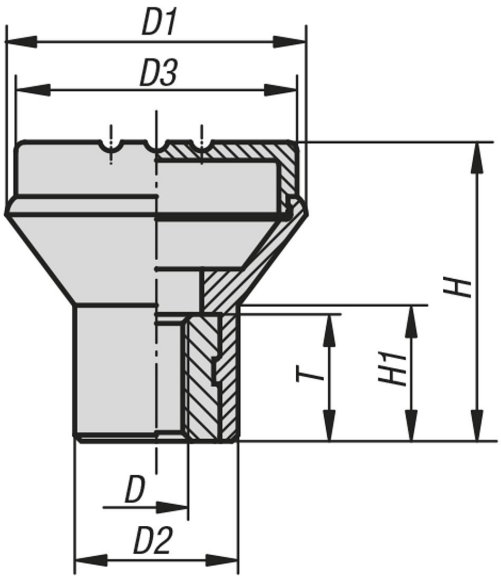

Artikelübersicht

Bestellnummer	Material Komponente	Farbe Grundkörper	Gewindeart	D	D1	D2	D3	H	H1	T
K0251.12005144	Edelstahl	schiefergrau RAL 7015	Innengewinde	M5	21	12	19	21	10	10

© HEINRICH KIPP WERK GmbH & Co. KG