Federnde Druckstücke mit Innensechskant und Keramikkugel, Edelstahl

Artikelbeschreibung/Produktabbildungen

Säulenarretierung

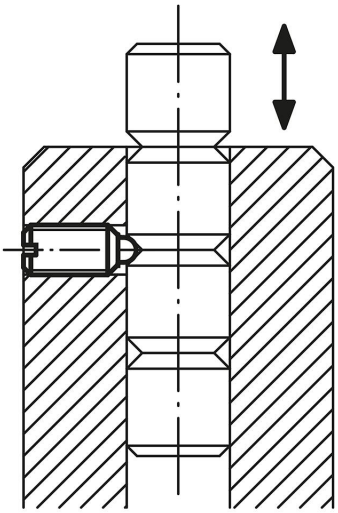

Beschreibung

Werkstoff:
Hülse 1.4305.
Kugel Keramik Si_3N_4.
Feder 1.4310.

Ausführung:
blank.

Hinweis:
Siliziumnitrid (Si_3N_4) zeichnet sich besonders durch eine Kombination von hervorragenden Werkstoffeigenschaften aus. Diese umfassen z.B. hohe Zähigkeit und Festigkeit, hervorragendes Verschleißverhalten und gute chemische Beständigkeit.

Vorteile:
Hohe Temperaturbeständigkeit.

© HEINRICH KIPP WERK GmbH & Co. KG

Federnde Druckstücke mit Innensechskant und Keramikkugel, Edelstahl

Zeichnungen

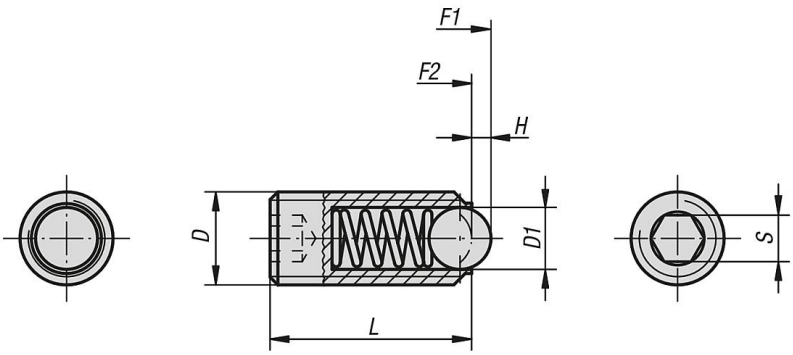

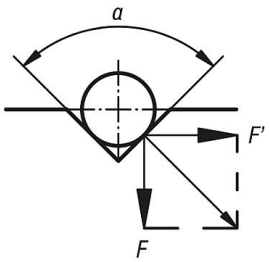

a = 60°, F' = 1,732 x F
a = 90°, F' = F
a = 120°, F' = 0,577 x F

Artikelübersicht

Federnde Druckstücke mit Innensechskant und Keramikkugel, Edelstahl

Bestellnummer	D	D1	H	L	S	Federkraft Anfang F1 ca. N	Federkraft Ende F2 ca. N
K0610.05	M5	3	0,9	14	2,5	6	11
K0610.06	M6	3,5	1	15	3	9	13
K0610.08	M8	5	1,5	18	4	15	30
K0610.10	M10	6	2	23	5	20	35
K0610.12	M12	8	2,5	26	6	30	55
K0610.16	M16	10	3,5	33	8	65	125

© HEINRICH KIPP WERK GmbH & Co. KG