Drehriegel mit T-Griff

Artikelbeschreibung/Produktabbildungen

Beschreibung

Werkstoff:
Gehäuse und Mutter Zinkdruckguss.
T-Griff Kunststoff PA6 GF 30.
Flachdichtung Gummi.
Zunge Stahl.

Ausführung:
Gehäuse und Mutter verchromt.
T-Griff schwarz.
Zunge verzinkt.

Hinweis:
Drehriegel mit T-Griff. Rechts oder links einsetzbar mit einem Schließweg von 90°. Der Drehriegel kann vormontiert eingebaut werden. Die Befestigungsmutter ist einseitig als Erdungsmutter mit Krallen ausgeführt.

Wasser- und staubgeschützt gemäß IP65.

Die abschließbaren Drehriegel werden jeweils mit 2 Schlüsseln geliefert. Der Schlüssel kann in beiden Stellungen (offen und geschlossen) abgezogen werden. Die Schließung ist gleichschließend d.h. jedes Schloss kann mit demselben Schlüssel geöffnet werden (Euro Schlüssel 5333).

Zunge in der gewünschten Ausführung bitte separat bestellen. Jede Zunge ist mit jedem Gehäuse kombinierbar.

Zeichnungen

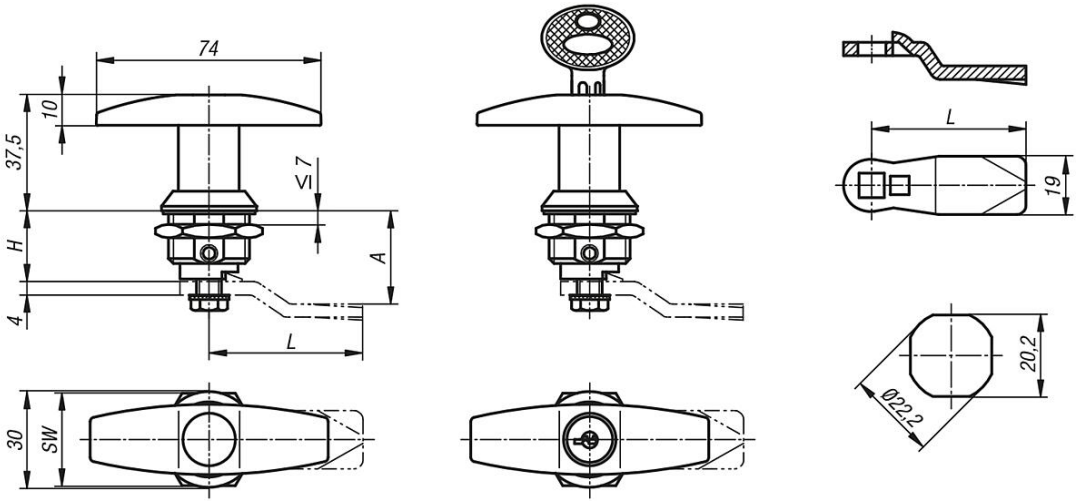

Artikelübersicht

Drehriegel mit T-Griff

Bestellnummer	Betätigung	H	SW
K0526.1183	T-Griff	18,5	27
K0526.2183	T-Griff abschließbar	18,5	27

© HEINRICH KIPP WERK GmbH & Co. KG

Drehriegel mit T-Griff

Artikelübersicht

Zunge für Drehriegel

Bestellnummer	A	L
K0523.135X165	16,5	35
K0523.135X185	18,5	35
K0523.135X205	20,5	35
K0523.135X225	22,5	35
K0523.135X245	24,5	35
K0523.145X045	4,5	45
K0523.145X065	6,5	45
K0523.145X085	8,5	45
K0523.145X105	10,5	45
K0523.145X125	12,5	45
K0523.145X145	14,5	45
K0523.145X165	16,5	45
K0523.145X185	18,5	45
K0523.145X205	20,5	45
K0523.145X215	21,5	45
K0523.145X225	22,5	45
K0523.145X245	24,5	45
K0523.145X265	26,5	45
K0523.145X285	28,5	45
K0523.145X305	30,5	45
K0523.145X325	32,5	45
K0523.145X345	34,5	45
K0523.145X365	36,5	45
K0523.145X385	38,5	45
K0523.145X405	40,5	45
K0523.145X425	42,5	45

© HEINRICH KIPP WERK GmbH & Co. KG