Positionsanzeiger programmiert

Artikelbeschreibung/Produktabbildungen

Beschreibung

Werkstoff:
Gehäuse Kunststoff.
Hohlwelle Stahl.
Sichtfenster LCD-Anzeige.
Gewindestift Stahl.

Ausführung:
Hohlwelle brüniert.
Gewindestift schwarz.

Hinweis:
Die elektronischen Positionsanzeiger bieten weiterreichende Möglichkeiten gegenüber den mechanischen Positionsanzeigern, denn sie bilden Winkel ebenso ab wie ungewöhnliche Spindelsteigungen und registrieren dabei jeden Bruchteil einer Spindelverstellung.

* Freie Programmierbarkeit der Parameter mit der Programmier-Software K0411.09.

Technische Daten:
– LCD-Display mit 5 Stellen
– Ziffernhöhe ca. 11,5 mm
– Anzeigebereich von -19999 ... 99999
– Hohlwellen-Ø 30 H7 mm
– Arbeitstemperatur -10 °C bis +60 °C
– Lagertemperatur -30 °C bis +80 °C
– Drehzahl max. 600 U/min
– Batterie Lithium Knopfzelle 3V, Typ CR2032. Lebensdauer ca. 2 Jahre
– Vibrationsfestigkeit nach DIN IEC 68-2-6 10 g / (5 ... 150 Hz), 20 g / (100 ... 2000 Hz)
– Schockfestigkeit nach DIN IEC 68-2-27 30 g / 15 ms
– EMV DIN EN 61000-4-2; DIN EN 61000-4-4
– Schutzart IP 51

Merkmale:
– Anzeigewerte und Kommastelle frei programmierbar
– Linear- oder Winkelmodus
– Funktionstaste für Nullsetzung
– Funktionstaste für Umschaltung zwischen Absolutmaß und Kettenmaß
– Programmierung eines Offsetwerts direkt am Gerät
– einfacher Batteriewechsel

Zubehör:
– Reduzierhülsen K0412
– Programmier-Software K0411.09

© HEINRICH KIPP WERK GmbH & Co. KG

Positionsanzeiger programmiert

Zeichnungen

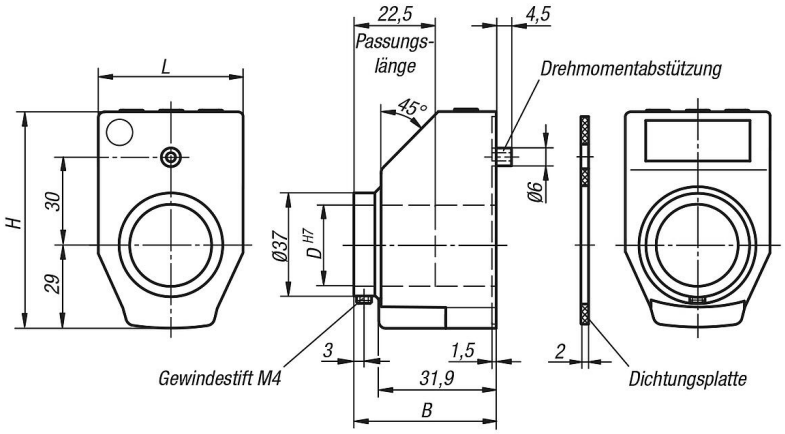

Bestellschlüssel:

K0411. _ _ _ _ _ | _ | _ | _ | _ | _

Anzeige nach einer Umdrehung:

z.B.
K0411.**0200021**120
Geben Sie hier bitte an, welcher Wert nach einer Umdrehung angezeigt werden soll (in der Regel ist dies die Spindelsteigung).

Wichtig: Beachten Sie die Kommastelle!

Winkelmodus:
(Auflösung 0,1°)
Wünschen Sie als Anzeige Winkelmodus, geben Sie 03600 an.

Die Anzeige im Winkelmodus beträgt nach einer Umdrehung 03600 und beginnt bei der nächsten Umdrehung wieder bei 00000.

Kommastelle:

z.B.
K0411.0200**021**120
Geben Sie hier bitte an, an welcher Stelle Sie das Komma wünschen.

0 = 00000
1 = 0000,0
2 = 000,00
3 = 00,000

Winkelmodus:
Wünschen Sie als Anzeige Winkelmodus, ist das Komma an Stelle 1 am sinnvollsten.

Somit erhalten Sie nach einer Umdrehung den Wert 0360,0.

Einbaulage:

z.B.
K0411.0200021120
1 = Einbaulage für waagerechte Spindel
3 = Einbaulage für senkrechte Spindel

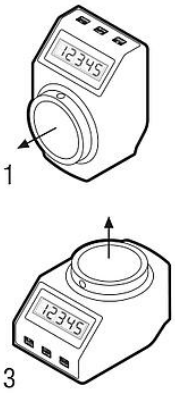

Zählrichtung:

z.B.
K0411.0200021120
1 = im Uhrzeigersinn (steigende Werte)
2 = gegen Uhrzeigersinn (steigende Werte)

Farbe:

z.B.
K0411.0200021120
1 = orange
2 = schwarz

Nullstellung:

z.B.
K0411.0200021120
0 = direkt
5 = verzögert um 5 sek.

Die Nullstellung kann mittels Parameter um 5 sek. verzögert werden, um ein versehentliches Nullen zu verhindern.

Artikelübersicht

Bestellnummer	Ausführung 1	Ausführung 2	B	D	H	L
K0411.	individuell programmiert gemäss Bestellschlüssel	frei programmierbar	38,8	30	71	48

Artikelübersicht

© HEINRICH KIPP WERK GmbH & Co. KG