Federnde Seitendruckstücke ohne Druckbolzen

Artikelbeschreibung/Produktabbildungen

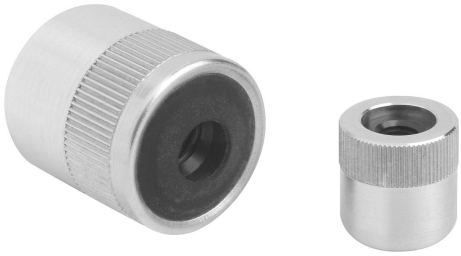

Beschreibung

Werkstoff:
Hülse Aluminium.
Aufnahmescheibe Stahl.
Feder aus Stahl.

Ausführung:
Hülse blau verzinkt.
Aufnahmescheibe gehärtet und brüniert.

Hinweis:
Je nach Anwendungsfall kann der Druckbolzen selber gefertigt und in die Gewindebohrung der Aufnahmescheibe eingeschraubt werden.
Bei Ausnutzung von Hub (S) und der zugehörenden Länge (L1) ist der entsprechende Seitendruck (F) erreichbar.
Die Form B ist zusätzlich mit einer Abdichtung gegen das Eindringen von Spänen und Schmutz ausgestattet.

© HEINRICH KIPP WERK GmbH & Co. KG

Federnde Seitendruckstücke ohne Druckbolzen

Zeichnungen

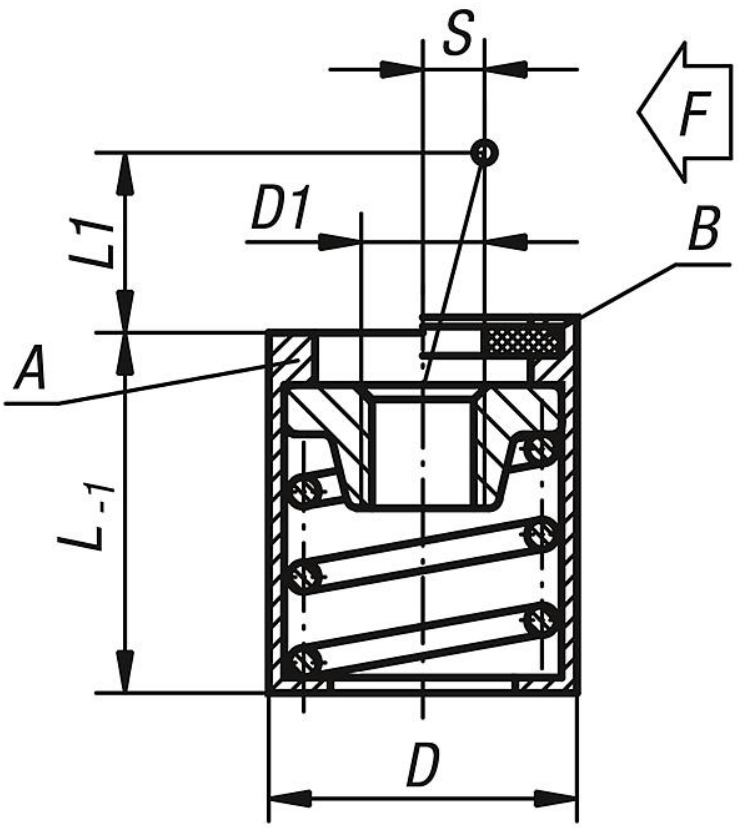

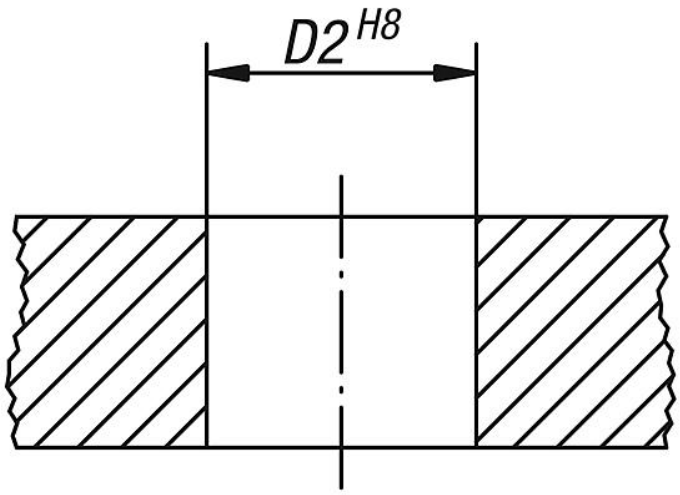

Artikelübersicht

Federnde Seitendruckstücke ohne Druckbolzen, Form A, ohne Abdichtung

Bestellnummer	Form	D	D1	D2	L	L1	S	F ca. N
K0370.31054	A	10	M4	10	12	4	1,6	20
K0370.31056	A	10	M4	10	12	4	1,6	50

© HEINRICH KIPP WERK GmbH & Co. KG

Federnde Seitendruckstücke ohne Druckbolzen

Artikelübersicht

Bestellnummer	Form	D	D1	D2	L	L1	S	F ca. N
K0370.31058	A	10	M4	10	12	4	1,6	100
K0370.31064	A	10	M4	10	12	7,5	2	40
K0370.31066	A	10	M4	10	12	7,5	2	75
K0370.31068	A	10	M4	10	12	7,5	2	100
K0370.31104	A	16	M6	16	18	11,5	3,2	100
K0370.31106	A	16	M6	16	18	11,5	3,2	150
K0370.31108	A	16	M6	16	18	11,5	3,2	200
K0370.32054	B	10	M4	10	12	4	1,6	20
K0370.32056	B	10	M4	10	12	4	1,6	50
K0370.32058	B	10	M4	10	12	4	1,6	100
K0370.32064	B	10	M4	10	12	7,5	2	40
K0370.32066	B	10	M4	10	12	7,5	2	75
K0370.32068	B	10	M4	10	12	7,5	2	100
K0370.32104	B	16	M6	16	18	11,5	3,2	100
K0370.32106	B	16	M6	16	18	11,5	3,2	150
K0370.32108	B	16	M6	16	18	11,5	3,2	200

© HEINRICH KIPP WERK GmbH & Co. KG