Federnde Druckstücke mit Zustandssensor

Artikelbeschreibung/Produktabbildungen

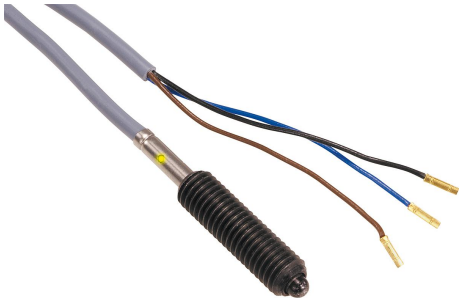

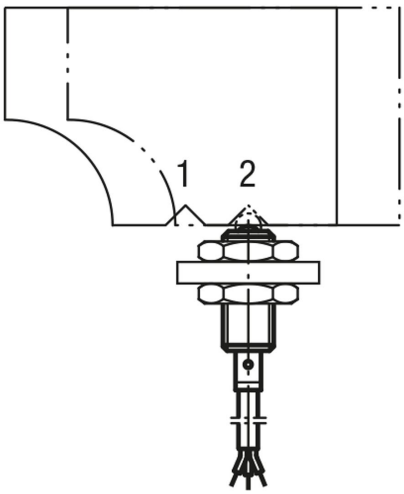

Beschreibung

Werkstoff:
Hülse, Druckstift und Feder Stahl.
Induktiver Näherungsschalter.

Ausführung:
brüniert. Druckstift gehärtet.

Hinweis:
Über den eingebauten Endschalter kann ein elektrisches Steuersignal ausgelöst werden.
Spannung: U = 10 – 30 V DC
Strom: I max. = 200 mA
Temperaturbereich: -25 °C – +70 °C
Schutzart: IP 67

Sicherheit:
Der Einsatz der Federnden Druckstücke mit Zustandssensor ist nicht zur Absicherung von Personen geeignet.

Zeichnungshinweis:
3) Kabel Ø 3,5 mm; Länge ca. 2 m
4) LED-Anzeige

BN = Braun
BK = Schwarz
BU = Blau

Anwendungsbeispiel Positionsabfrage:
Pos. 1: Schieber eingerastet
Pos. 2: Schieber ausgerastet

Zeichnungen

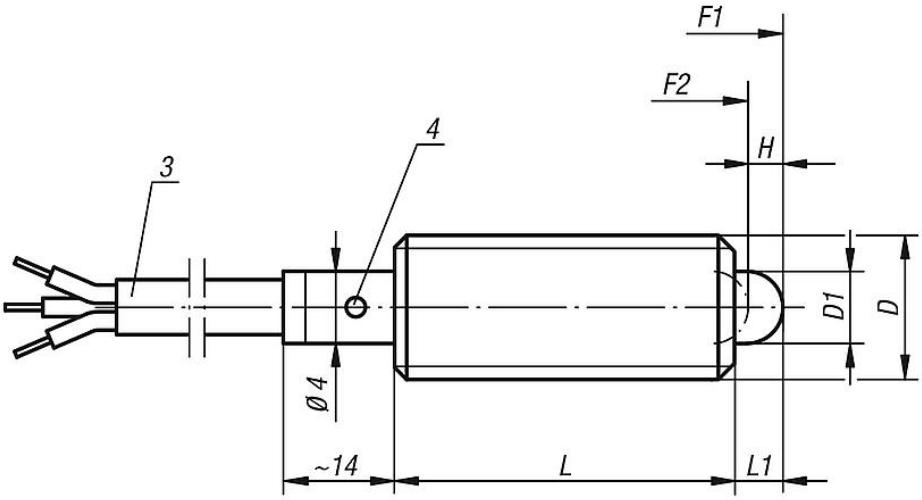

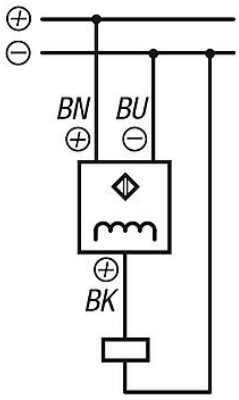

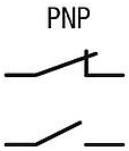

© HEINRICH KIPP WERK GmbH & Co. KG

Federnde Druckstücke mit Zustandssensor

Artikelübersicht

Federnde Druckstücke mit Zustandssensor

Bestellnummer	Ausführung 2	D	D1	H	L	L1	Schaltkontakt ab Hub H1	Federkraft Anfang F1 ca. N	Federkraft Ende F2 ca. N
K0656.5061	Öffner	M6	2,7	2	27	3	1,2 - 1,6	7	20
K0656.5081	Öffner	M8	4	2	29	3	1,2 - 1,8	15	30
K0656.5101	Öffner	M10	4,5	3	36	4	2,2 - 2,8	26	44
K0656.5062	Schließer	M6	2,7	2	27	3	1,2 - 1,6	7	20
K0656.5082	Schließer	M8	4	2	29	3	1,2 - 1,8	15	30
K0656.5102	Schließer	M10	4,5	3	36	4	2,2 - 2,8	26	44

© HEINRICH KIPP WERK GmbH & Co. KG