Rändelräder mit Griff

Artikelbeschreibung/Produktabbildungen

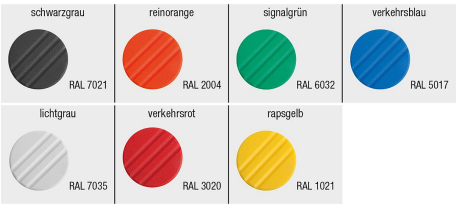

Beschreibung

Werkstoff:
Thermoplast, schwarzgrau.
Buchse aus Stahl 5.8.

Ausführung:
Stahl blau passiviert.

Zeichnungshinweis:
Form H: ohne Querbohrung
Form M: mit Querbohrung und Gewindestift

Zeichnungen

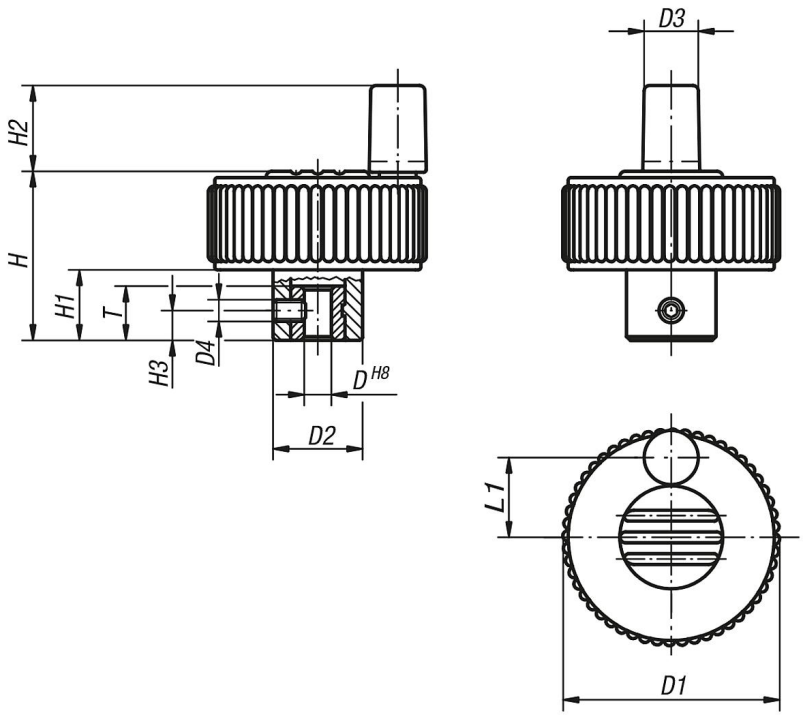

Artikelübersicht

Rändelräder mit Griff

Bestellnummer	Form	Farbe Deckel	D	D1	D2	D3	D4	H	H1	H2	H3	L1	T
K0262.2106	H	schwarzgrau RAL 7021	6H8	40	16,5	10	-	31	13	16	-	15	10
K0262.21061	H	reinorange RAL 2004	6H8	40	16,5	10	-	31	13	16	-	15	10

© HEINRICH KIPP WERK GmbH & Co. KG

Rändelräder mit Griff

Artikelübersicht

Bestellnummer	Form	Farbe Deckel	D	D1	D2	D3	D4	H	H1	H2	H3	L1	T
K0262.21062	H	signalgrün RAL 6032	6H8	40	16,5	10	-	31	13	16	-	15	10
K0262.21063	H	verkehrsblau RAL 5017	6H8	40	16,5	10	-	31	13	16	-	15	10
K0262.21065	H	lichtgrau RAL 7035	6H8	40	16,5	10	-	31	13	16	-	15	10
K0262.21066	H	verkehrsrot RAL 3020	6H8	40	16,5	10	-	31	13	16	-	15	10
K0262.21067	H	rapsgelb RAL 1021	6H8	40	16,5	10	-	31	13	16	-	15	10
K0262.2206	H	schwarzgrau RAL 7021	6H8	50	18	10	-	36	15	16	-	18,5	10
K0262.22061	H	reinorange RAL 2004	6H8	50	18	10	-	36	15	16	-	18,5	10
K0262.22062	H	signalgrün RAL 6032	6H8	50	18	10	-	36	15	16	-	18,5	10
K0262.22063	H	verkehrsblau RAL 5017	6H8	50	18	10	-	36	15	16	-	18,5	10
K0262.22065	H	lichtgrau RAL 7035	6H8	50	18	10	-	36	15	16	-	18,5	10
K0262.22066	H	verkehrsrot RAL 3020	6H8	50	18	10	-	36	15	16	-	18,5	10
K0262.22067	H	rapsgelb RAL 1021	6H8	50	18	10	-	36	15	16	-	18,5	10
K0262.2308	H	schwarzgrau RAL 7021	8H8	63	22	10	-	41	17	16	-	25	14
K0262.23081	H	reinorange RAL 2004	8H8	63	22	10	-	41	17	16	-	25	14
K0262.23082	H	signalgrün RAL 6032	8H8	63	22	10	-	41	17	16	-	25	14
K0262.23083	H	verkehrsblau RAL 5017	8H8	63	22	10	-	41	17	16	-	25	14
K0262.23085	H	lichtgrau RAL 7035	8H8	63	22	10	-	41	17	16	-	25	14
K0262.23086	H	verkehrsrot RAL 3020	8H8	63	22	10	-	41	17	16	-	25	14
K0262.23087	H	rapsgelb RAL 1021	8H8	63	22	10	-	41	17	16	-	25	14
K0262.1106	M	schwarzgrau RAL 7021	6H8	40	16,5	10	M4	31	13	16	5,5	15	10
K0262.11061	M	reinorange RAL 2004	6H8	40	16,5	10	M4	31	13	16	5,5	15	10
K0262.11062	M	signalgrün RAL 6032	6H8	40	16,5	10	M4	31	13	16	5,5	15	10
K0262.11063	M	verkehrsblau RAL 5017	6H8	40	16,5	10	M4	31	13	16	5,5	15	10
K0262.11065	M	lichtgrau RAL 7035	6H8	40	16,5	10	M4	31	13	16	5,5	15	10
K0262.11066	M	verkehrsrot RAL 3020	6H8	40	16,5	10	M4	31	13	16	5,5	15	10
K0262.11067	M	rapsgelb RAL 1021	6H8	40	16,5	10	M4	31	13	16	5,5	15	10
K0262.1206	M	schwarzgrau RAL 7021	6H8	50	18	10	M4	36	15	16	5,5	18,5	10
K0262.12061	M	reinorange RAL 2004	6H8	50	18	10	M4	36	15	16	5,5	18,5	10
K0262.12062	M	signalgrün RAL 6032	6H8	50	18	10	M4	36	15	16	5,5	18,5	10
K0262.12063	M	verkehrsblau RAL 5017	6H8	50	18	10	M4	36	15	16	5,5	18,5	10
K0262.12065	M	lichtgrau RAL 7035	6H8	50	18	10	M4	36	15	16	5,5	18,5	10
K0262.12066	M	verkehrsrot RAL 3020	6H8	50	18	10	M4	36	15	16	5,5	18,5	10
K0262.12067	M	rapsgelb RAL 1021	6H8	50	18	10	M4	36	15	16	5,5	18,5	10
K0262.1308	M	schwarzgrau RAL 7021	8H8	63	22	10	M4	41	17	16	8	25	14
K0262.13081	M	reinorange RAL 2004	8H8	63	22	10	M4	41	17	16	8	25	14
K0262.13082	M	signalgrün RAL 6032	8H8	63	22	10	M4	41	17	16	8	25	14
K0262.13083	M	verkehrsblau RAL 5017	8H8	63	22	10	M4	41	17	16	8	25	14
K0262.13085	M	lichtgrau RAL 7035	8H8	63	22	10	M4	41	17	16	8	25	14
K0262.13086	M	verkehrsrot RAL 3020	8H8	63	22	10	M4	41	17	16	8	25	14
K0262.13087	M	rapsgelb RAL 1021	8H8	63	22	10	M4	41	17	16	8	25	14

© HEINRICH KIPP WERK GmbH & Co. KG