# Bügelgriffe Edelstahl mit beidseitiger Schräge

## Artikelbeschreibung/Produktabbildungen

### Beschreibung

**Werkstoff:**
Edelstahl-Feinguss 1.4308.
Befestigungsmaterial 1.4301.

**Ausführung:**
gestrahlt und mattglänzend elektropoliert.

**Montage:**
Form A von der Bedienseite.
Form B von der Rückseite.

## Zeichnungen

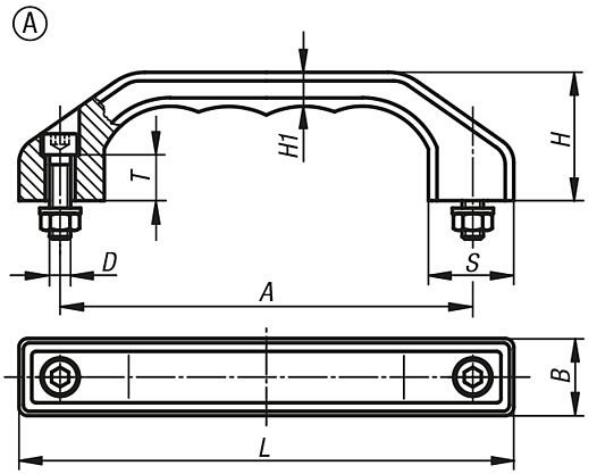


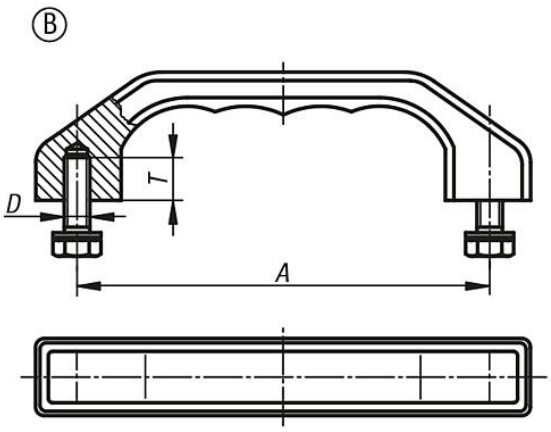


## Artikelübersicht

### Bügelgriffe Edelstahl

| Bestellnummer | Form | A | B | D | H | H1 | L | S | T | Tragkraft N |
|---|---|---|---|---|---|---|---|---|---|---|
| **K0198.140081** | A | 140 | 25 | M8x30 | 45 | 12 | 170 | 28 | 15 | 1000 |
| **K0198.180101** | A | 180 | 32 | M10x40 | 58 | 15 | 218 | 36 | 18 | 1000 |
| **K0198.140082** | B | 140 | 25 | M8x18 | 45 | 12 | 170 | 28 | 15 | 1000 |
| **K0198.180102** | B | 180 | 32 | M10x20 | 58 | 15 | 218 | 36 | 18 | 1000 |

© HEINRICH KIPP WERK GmbH & Co. KG